Carrozzina elettronica

Manuale d'uso

Quickie Tango

QUICKIE®

034202.IT

QUESTO DOCUMENTO È PRESENTE IN FORMATO PDF PER GLI IPOVEDENTI SUL SITO WEB ALL'INDIRIZZO WWW.SUNRISEMEDICAL.COM.

FARE RIFERIMENTO AL MODULO D'ORDINE PER ULTERIORI INFORMAZIONI SULLE SPECIFICHE E SULLE OPZIONI E GLI ACCESSORI DISPONIBILI.
TUTTE LE INFORMAZIONI SONO SOGGETTE A MODIFICHE SENZA PREAVVISO. PER QUALSIASI DUBBIO O CHIARIMENTO, RIVOLGERSI A SUNRISE MEDICAL.

Informazioni per l'utente

Utilizzo delle carrozzine elettroniche:

Le carrozzine elettroniche sono destinate esclusivamente all'utilizzo, al chiuso e all'aperto, da parte di utenti non in grado di camminare o con mobilità limitata.
Se è montato il comando per accompagnatore, la carrozzina elettronica può essere guidata da un assistente.
Se è montato il doppio comando, la carrozzina elettronica può essere guidata sia dall'utente che dall'assistente.

La portata massima (rappresentata dal peso dell'utente e dal peso di eventuali accessori montati sulla carrozzina) è indicata sull'etichetta del numero di serie, situata sul telaio della carrozzina.

Il numero di serie è indicato anche sulla copertina del manuale d'uso consegnato insieme alla carrozzina.

La garanzia è valida soltanto se il prodotto viene impiegato alle condizioni indicate e secondo le destinazioni d'uso specifiche.

La durata prevista della carrozzina è 5 anni. NON usare o montare componenti di altri produttori sulla carrozzina a meno che non siano stati approvati ufficialmente da Sunrise Medical.

Area di applicazione

La varietà dell'equipaggiamento e la struttura modulare consentono l'impiego della carrozzina da parte di utenti non in grado di camminare o con mobilità limitata a causa di:

- Paralisi
- Perdita di uno o di entrambi gli arti inferiori (amputazione)
- Difetti/Deformità degli arti inferiori
- Contratture/Danni articolari
- Ictus e danni cerebrali
- Disabilità neurologiche (ad esempio, sclerosi multipla, Parkinson, ecc.)
- Malattie di tipo cardiaco o circolatorio, disturbo dell'equilibrio o cachessia. E' adatta anche per persone più anziane con forza sufficiente nella parte superiore del corpo.
- Persone non in grado, per problemi sia di tipo fisico che mentale, di controllare un dispositivo di comando per guidare la carrozzina e/o di utilizzare le relative funzioni in modo sicuro.

Per la scelta del modello, occorre anche considerare la corporatura, il peso, la distribuzione del peso, le condizioni psicofisiche, l'età dell'utente e l'ambiente in cui l'utente vive.
In caso di dubbi rivolgersi al terapista per assicurarsi che l'utente non sia esposto a rischi troppo alti.

Sunrise Medical ha ottenuto la certificazione ISO 9001, che garantisce la qualità lungo tutte le fasi dello sviluppo e della produzione di questa carrozzina.

AVVERTENZA!

PRIMA DI UTILIZZARE LA CARROZZINA, LEGGERE ATTENTAMENTE IL PRESENTE MANUALE.

Sunrise Medical dichiara, sotto la propria esclusiva responsabilità, che il presente prodotto è conforme ai requisiti della direttiva 93/42/CEE emendata da 2007/47/CEE."

Sunrise Medical dichiara che il presente prodotto è stato sottoposto
a Crash Test in conformità con la norma
ISO 7176-19.

Sull'etichetta collocata sul lato destro del telaio del prodotto sono riportati il numero di serie e altre informazioni importanti.

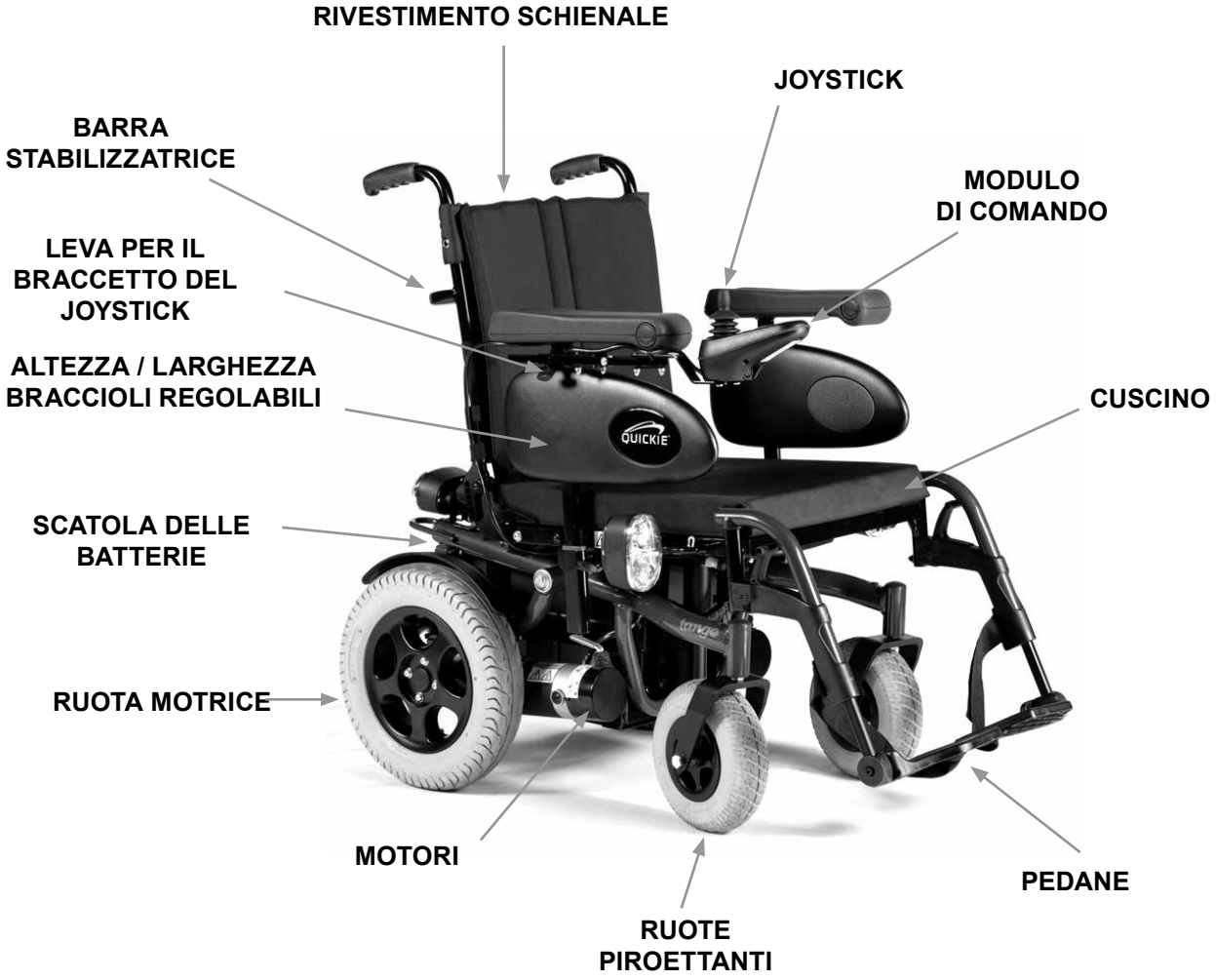

Grazie al design modulare, alla sua semplicità e alle numerose regolazioni, Quickie Tango è la scelta perfetta quando è necessaria una gestione semplice, oppure rinnovare e riutilizzare la carrozzina per un altro utente.

Nello sforzo continuo di migliorare i propri prodotti, Sunrise Medical si riserva il diritto di modificare le specifiche e il design della carrozzina senza darne comunicazione preventiva. Inoltre, non tutte le caratteristiche e le opzioni offerte sono compatibili con tutte le configurazioni della carrozzina. Tutte le dimensioni sono approssimative e soggette a modifiche.

1.0 La carrozzina 7

2.0 Come usare questo manuale: 7

2.1 Introduzione: 7
2.2 Garanzia: 7
2.3 Condizioni per la manutenzione e la riparazione in garanzia: ...7

3.0 Descrizione delle etichette/Definizione dei termini: 8

3.1 Definizione dei termini usati in questo manuale: 8

4.0 Sicurezza: 10

4.1 Avvertenze generali: 10
4.2 Caratteristiche e opzioni: 10
4.3 Controlli preliminari: 10
4.4 Frenata di emergenza: 10
4.5 Marciapiedi, (Fig. 4.1): 10
4.6 Pneumatici: 11
4.7 Dispositivo di blocco/sblocco, (Fig. 4.2): 11
4.8 Trasporto su veicoli: 11
4.9 Istruzioni per i sistemi di ritenuta dell'utente: 12
4.10 Trasportabilità – Posizionamento delle cinghie di ancoraggio sulla carrozzina: 13
4.11 EMC – Dispositivi di trasmissione radio: 14
4.12 Curve brusche: 15
4.13 Portata massima: 15
4.14 Superfici calde: 15
4.15 Avvertenze per l'uso su strada: 15
4.16 Condizioni ambientali sfavorevoli: 15
4.17 Rampe: 15
4.18 Trasferimenti: 15
4.19 Ruotine antiribaltamento: 15
4.20 Uso su un pendio: 16
4.21 Guida in pendenza: salita: 16
4.22 Guida in pendenza: discesa: 16
4.23 Cintura pelvica: 16
4.24 Specchietto retrovisore: 18

5.0 Montaggio: 19

5.1. Appoggiapiedi (Fig. 5.0 - 5.1): 19
5.2. Bracciolo (Fig. 5.2): 19
5.3. Ruotine antiribaltamento (Fig. 5.3): 19
5.4. Dispositivo salicordoli (Fig. 5.4): 19
5.5. Batterie (Fig. 5.5): 20
5.6. Ruote (Fig. 5.6 e 5.7): 20
5.7. Montaggio della cintura pelvica: 21
5.8 Portastampelle: (Fig. 5.11): 21
5.9 Luci e frecce (Fig. 5.12): 21

6.0 Come usare la carrozzina: 22

6.1 Preparazione per il trasporto: 22
6.2 Per usare di nuovo la carrozzina: 22
6.3 Schienale fisso reclinabile meccanicamente: 22
6.4 Schienale reclinabile manualmente con pistone a gas : ..22
6.5 Schienale reclinabile elettronicamente (da –3° a 30°) 22
6.6 Sedile fisso basculante: 23
6.7 Basculamento manuale della seduta: 23
6.8 Basculamento elettronico della seduta: 23
6.9 Pedane regolabili in altezza elettronicamente: 24
6.10 Pedane regolabili in altezza manualmente: 24
6.11 Pendii (Fig. 6.8): 24
6.12 Trasferimenti (Fig. 6.9): 24
6.13 Dispositivo di blocco/sblocco del motore (Fig. 6.10): 25
6.14. Pressione degli pneumatici: 25
6.15 Supporti laterali (Fig.6.11 - 6.12) 25
6.16 Salita su un marciapiede o su un gradino (Fig. 6.13): 25
6.17 Discesa da un marciapiede (Fig. 6.14): 25

7.0 Sistema di comando VR2 (Fig. 7.1): 26

7.1 Interruttore on/off: 26
7.2 Indicatore del livello di carica delle batterie: 26
7.3 Blocco/sblocco della carrozzina: 26
7.4 Come utilizzare il joystick: 27
7.5 Indicatore di velocità massima/profilo di guida: 27
7.6 Pulsante del clacson: 27
7.7 Pulsante di diminuzione della velocità/profilo di guida: 27
7.8 Pulsante di incremento della velocità/profilo di guida: 27
7.9 Pulsanti e LED dell'attuatore: 27
7.10 VR2-L 28
7.11 Presa del caricabatteria e per la programmazione 29
7.12 Doppio comando VR2: 29
7.13 Pulsante ed indicatore di comando: 29
7.14 Pulsante e LED dell'attuatore: 29
7.15 Pulsante ed indicatore della velocità massima: 30
7.16 Centralina Quickie per il controllo diretto degli attuatori: .30
7.17 Comando per accompagnatore. 30

8.0 Ricerca guasti e soluzioni usando il comando manuale VR2: 31

9.0 Batterie e carica delle batterie: 33

9.1. Specifiche batterie e caricabatteria 33
9.2 Fusibili elettrici: 33
9.3 Batterie (Fig. 9.1 - 9.9): 33
9.4 Informazioni generali sulle batterie: 35
9.5 Batterie senza manutenzione: 35
9.6 Cura delle batterie: 35
9.7 Piano di cura per le batterie che non richiedono manutenzione: 35
9.8 Informazioni generali sul caricabatteria: 36
9.9 Specifiche caricabatteria: 36
9.10 Dispositivi di sicurezza del caricabatteria: 36
10.9 Come collegare il caricabatteria e ricarica delle batterie .36
9.12 Note di sicurezza e avvertimenti per il caricabatteria: 36
9.13 Autonomia della carrozzina: 37
9.14 Considerazioni sulle batterie: 37

10.0 Regolazioni: 38

10.1 Regolazione dell'appoggiapiedi (Fig. 10.1): 38
10.2 Regolazione della larghezza degli appoggiapiedi: 38
10.3 Regolazione dei braccioli: 38
10.4 Regolazione della profondità della seduta: 38
10.5 Regolazione del comando (Fig. 10.6): 39
10.6 Doppio comando/comando accompagnatore: 39
10.7 Comando retraibile in parallelo (Fig. 10.7): 39
10.8 Programmazione: 39

11.0 Pulizia: 40

11.1 Informazioni generali sulla pulizia: 40
11.2 Pulizia del sedile: 40
11.3 Pulizia del sistema di comando: 40
11.4 Comandi speciali: 40

12.0 Requisiti di spedizione e immagazzinaggio: 40

12.1 Temperatura ed umidità di immagazzinaggio: 40
12.2 Requisiti di spedizione speciali: 40
12.3 Immagazzinaggio a medio o lungo termine: 40

13.0 Smaltimento: 40

14.0 Scheda delle specifiche tecniche 41

15.0 Garanzia: 42

16.0 Documento per la manutenzione: 42

17.0 Verifica delle prestazioni: 43

Firma e timbro del rivenditore

1.0 La carrozzina

Sunrise Medical desidera che l'utente possa ottenere il meglio dalla sua carrozzina TANGO. Leggere il presente Manuale d'uso per acquisire dimestichezza con la carrozzina e le relative caratteristiche. In esso sono inoltre contenuti suggerimenti per l'uso quotidiano e la manutenzione generale, nonché informazioni sugli standard di elevata qualità seguiti e i dettagli della garanzia.

La carrozzina viene consegnata già configurata e pronta all'uso. La carrozzina Tango è dotata di un ampio numero di componenti accessori e regolazioni. Per ulteriori informazioni in proposito contattare il rivenditore autorizzato Sunrise Medical.

La carrozzina viene consegnata all'utente in condizioni eccellenti poiché è stata controllata prima di lasciare la fabbrica. Per mantenerla nelle condizioni migliori e ottenere prestazioni ottimali, attenersi alle istruzioni per la manutenzione e la pulizia.
La carrozzina Tango è stata progettata per essere utilizzata quotidianamente sia all'interno che all'esterno (classe B). È stata progettata per essere utilizzata esclusivamente sui marciapiedi, ma può essere usata anche per passare da un marciapiede all'altro.

Questo veicolo è stato progettato per trasportare un solo utente con mobilità limitata, con un peso massimo di 125 kg comprese le opzioni scelte per la carrozzina e gli oggetti eventualmente trasportati sulla carrozzina, e che abbia le capacità cognitive, fisiche e visive per controllare in sicurezza il veicolo su una pendenza massima del 18% (10°). In caso di dubbi sull'adeguatezza della carrozzina elettronica, prima di iniziare ad usarla, rivolgersi al rivenditore autorizzato Sunrise Medical che fornirà i chiarimenti necessari.

Quando si effettuano delle piccole regolazioni, è molto importante leggere la relativa sezione riportata nel presente manuale d'uso. Per regolazioni più complesse, consultare il manuale tecnico o contattare il rivenditore locale Sunrise Medical.

Se si hanno delle domande relative all'uso, alla manutenzione o alla sicurezza della carrozzina, rivolgersi al tecnico addetto all'assistenza autorizzato Sunrise Medical. Se non si conosce alcun rivenditore autorizzato nella propria zona o si hanno altre domande, scrivere o telefonare a:

Sunrise Medical S.r.l.
Via Riva, 20 – Montale
29122 Piacenza – Italia
Tel. 0039 0523 573111
Fax 0039 0523 570060
e-mail info@sunrisemedical.it
website www.SunriseMedical.it

2.0 Come usare questo manuale:

2.1 Introduzione:
Annotare l'indirizzo e il numero di telefono del rivenditore autorizzato nello spazio riportato di seguito.
In caso di guasto rivolgersi immediatamente al rivenditore autorizzato fornendo tutti i dettagli pertinenti in modo che possa trovare facilmente una soluzione.
È possibile che le carrozzine illustrate e descritte nel presente manuale differiscano leggermente dal modello acquistato. Tuttavia tutte le istruzioni sono pertinenti, a prescindere dalle differenze nei dettagli.

NOTA: Il produttore si riserva il diritto di alterare senza preavviso i pesi, le misure ed altri dati tecnici riportati nel presente manuale. Tutte le cifre, le misure e le capacità indicate nel presente manuale sono approssimative e non costituiscono delle specifiche.

2.2 Garanzia:
Il modulo della garanzia è incluso nel Sunrise Pack. Conservarlo insieme al documento dove è riportata la data d'acquisto.

QUESTO NON HA ALCUN EFFETTO SUI VOSTRI DIRITTI LEGALI.

2.3 Condizioni per la manutenzione e la riparazione in garanzia:
1) La riparazione o la sostituzione delle parti in garanzia saranno eseguite da un tecnico o da un rivenditore autorizzato Sunrise Medical.

2) Per usufruire della garanzia qualora fosse necessario fare esaminare la carrozzina, avvisare immediatamente il tecnico autorizzato addetto all'assistenza Sunrise Medical, fornendo tutte le informazioni sulla natura del problema. Nel caso in cui l'utente non possa contattare il tecnico addetto all'assistenza Sunrise Medical di riferimento, la riparazione o la sostituzione previste dalla garanzia potranno essere eseguite da un altro tecnico autorizzato Sunrise Medical.

3) Se è necessario fare riparare o sostituire una parte qualsiasi del prodotto in seguito a un difetto di materiale o di fabbricazione specifico, entro **24 mesi** dalla data di acquisto originale, a condizione che il prodotto sia ancora in possesso dell'acquirente originale, la parte o le parti saranno riparate o sostituite gratuitamente se inviate al tecnico autorizzato addetto all'assistenza.
Per informazioni sul rivenditore autorizzato,
contattare Sunrise Medical all'indirizzo o al numero di telefono riportati qui a lato.

4) Per qualsiasi componente riparato o sostituito, l'utente beneficerà di queste disposizioni per il periodo rimanente della garanzia applicabile alla carrozzina.

5) Le parti sostituite dopo la scadenza della garanzia originale saranno garantite per altri 12 mesi.

6) Le parti di consumo deperibili non saranno coperte da garanzia durante il normale periodo di garanzia a meno che non presentino chiari segni di logorio eccessivo dovuto direttamente a un difetto di produzione. Queste parti includono, ma non si limitano a: rivestimento di stoffa, pneumatici, camere d'aria e parti simili. Le batterie vengono garantite per 6 mesi.

7) Le condizioni della garanzia riportate sopra sono valide per tutte le parti della carrozzina

8) In circostanze normali non si accetta alcuna responsabilità qualora sia stato necessario riparare o sostituire parti della carrozzina come risultato diretto dei seguenti fattori.

a) La carrozzina o una sua parte non sono state riparate o revisionate in base alle raccomandazioni del produttore, come indicato nel manuale d'uso e/o nel manuale di manutenzione o non sono state usate solo parti originali specificate.

b) La carrozzina, o parte di essa, ha subito dei danni a causa di negligenza, incidente o uso improprio.

c) La carrozzina o un suo componente sono stati alterati rispetto alle specifiche del produttore o le riparazioni sono state eseguite prima di avere avvisato il tecnico autorizzato.

3.0 Descrizione delle etichette/Definizione dei termini:

3.1 Definizione dei termini usati in questo manuale:

Termine	Definizione
⚠ **AVVERTIMENTO!**	Informa l'utilizzatore di possibili rischi di gravi lesioni o di decesso nel caso in cui la raccomandazione non venga seguita
⚠ **AVVERTENZA!**	Informa l'utilizzatore di possibili rischi nel caso in cui la raccomandazione non venga seguita
⚠ **ATTENZIONE!**	Informa l'utilizzatore dei possibili rischi all'apparecchiatura nel caso in cui la raccomandazione non venga seguita
NOTA:	Raccomandazione generale o procedura consigliata
RWD	Carrozzina a trazione posteriore
	Riferimento a documentazione supplementare

	SIMBOLI UTILIZZATI PER LA LEVA DI BLOCCO/SBLOCCO
SIMBOLI UTILIZZATI A DESTRA	
SIMBOLI UTILIZZATI A SINISTRA	

Fig. 3.1

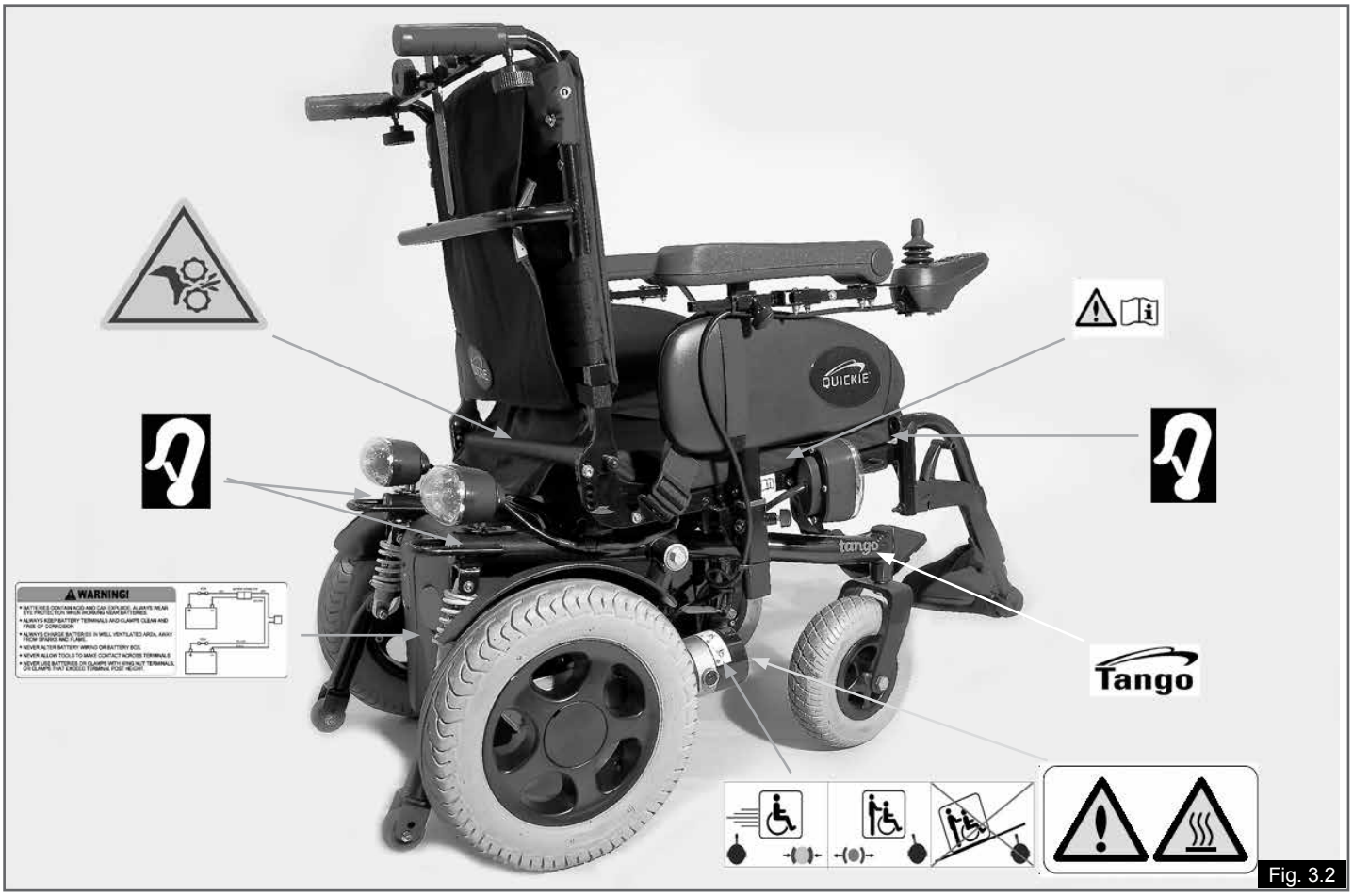

Fig. 3.2

Fig. 3.3

	AVVERTENZA! – NON TOCCARE - CALDO
	AVVERTENZA! – ATTENZIONE: È POSSIBILE RIMANERE INTRAPPOLATI CON LE DITA
	I MODULI DI BASCULAMENTO ELETTRONICO SONO MONTATI IN FABBRICA PER GARANTIRE LA STABILITÀ OTTIMALE E PER ASSICURARE LA CONFORMITÀ AI RIGIDI REQUISITI STANDARD. CAMBIANDO LA POSIZIONE IMPOSTATA PER IL MODULO SI PUÒ RIDURRE LA STABILITÀ DEL PRODOTTO E, PERTANTO, QUESTA IMPOSTAZIONE NON DEVE ESSERE MODIFICATA.
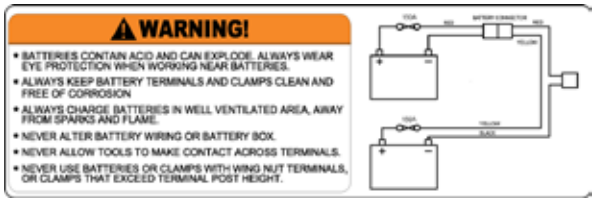 WARNING! • BATTERIES CONTAIN ACID AND CAN EXPLODE. ALWAYS WEAR EYE PROTECTION WHEN WORKING NEAR BATTERIES. • ALWAYS KEEP BATTERY TERMINALS AND CLAMPS CLEAN AND FREE OF CORROSION • ALWAYS CHARGE BATTERIES IN WELL VENTILATED AREA, AWAY FROM SPARKS AND FLAME. • NEVER ALTER BATTERY WIRING OR BATTERY BOX. • NEVER ALLOW TOOLS TO MAKE CONTACT ACROSS TERMINALS. • NEVER USE BATTERIES OR CLAMPS WITH WING NUT TERMINALS, OR CLAMPS THAT EXCEED TERMINAL POST HEIGHT.	**ETICHETTA BATTERIA** **AVVERTENZA! ISTRUZIONI E SCHEMA ELETTRICO**
	COLLEGATA AL JOYSTICK **AVVERTENZA! NON CONDURRE LA CARROZZINA IN PENDENZA CON LO SCHIENALE RECLINATO**
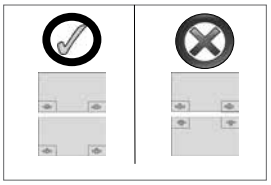	**POSIZIONE DEI MORSETTI DELLA BATTERIA**

4.0 Sicurezza:

Se ci si attiene alle istruzioni riportate in questo manuale, sarà possibile utilizzare la carrozzina per molti anni senza problemi:

AVVERTENZA!

- Questo veicolo non è stato progettato per essere usato su strada, se non quando sia necessario passare da un marciapiede all'altro.
- I dati di carico fanno sempre riferimento alla conduzione con un solo occupante.
- La carrozzina può essere utilizzata da una sola persona, oppure dall'utente e dal suo assistente, qualora sia stato installato il doppio comando o il solo comando per accompagnatore.

AVVERTENZE!

4.1 Avvertenze generali:

- Assicurarsi sempre che la carrozzina sia spenta prima di salire o scendere.
- Assicurarsi sempre di essere in grado di usare tutti i comandi stando in una posizione comoda. Una postura corretta è fondamentale per la propria comodità e il proprio benessere.
- Assicurarsi sempre di essere visibili, in particolare se si intende usare la carrozzina in condizioni di scarsa visibilità.
- Questa carrozzina è stata costruita per rispondere alle esigenze di un solo utilizzatore. Se utilizzata da altri, potrebbe essere necessario regolarla o riprogrammarla nuovamente.
- Non consentire che la carrozzina venga utilizzata da bambini o da altre persone.
- Non alzare o sollevate la carrozzina utilizzando un qualsiasi componente rimovibile come le pedane, i braccioli ecc.

ATTENZIONE!

4.2 Caratteristiche e opzioni:

È possibile che alcune opzioni riportate nel presente manuale non siano disponibili nel proprio Paese e che le caratteristiche tecniche standard del prodotto possano costituire un limite nell'utilizzo della carrozzina (ad es. velocità massima, portata massima, ecc.). Queste limitazioni sono specificate nel modulo d'ordine, nel manuale tecnico e nel presente manuale d'uso.
Per ulteriori informazioni contattare il rivenditore Sunrise Medical autorizzato.

AVVERTIMENTO!

4.3 Controlli preliminari:

- Non si dovrebbe condurre la carrozzina alla sua velocità massima.
- Se si deve svoltare improvvisamente, prima rallentare usando il joystick o la manopola per il controllo della velocità.
- Si tratta di una manovra molto importante quando si percorre un tratto in discesa.
- La mancanza di attenzione in queste condizioni potrebbe causare il ribaltamento della carrozzina.
- Prima di salire o scendere, assicurarsi sempre che la carrozzina sia spenta.
- Assicurarsi sempre di essere in grado di azionare tutti i comandi stando comodamente seduti. Per assicurare la comodità e il benessere dell'utente, prestare attenzione alla postura.
- Prima di mettere in movimento la carrozzina assicurarsi sempre di aver disattivato il dispositivo di blocco/sblocco.
- Fare in modo di essere sempre visibili, in particolare quando si usa la carrozzina in condizioni di scarsa visibilità.

AVVERTENZA!

4.4 Frenata di emergenza:

La pressione del pulsante ON/OFF di interruzione dell'energia attiva immediatamente il sistema frenante. Si raccomanda di utilizzare questo sistema solo in caso di emergenza, dato che l'arresto potrebbe essere particolarmente brusco.

4.5 Marciapiedi, (Fig. 4.1):

- Attraversare la strada il più rapidamente possibile perché potrebbe sempre arrivare un veicolo.
- Non cercare di salire o scendere da un marciapiede più alto di 100 mm.
- Non cercare di salire su marciapiedi troppo alti, di percorrere pendenze o superare ostacoli eccessivi perché si rischia di cadere o di far ribaltare la carrozzina.
- Non tentare di salire su un marciapiede in prossimità di tombini, superfici irregolari o fondo ghiaioso.
- Non cercare di scendere in avanti da un marciapiede più alto di 50 mm.
- Non cercare di salire o scendere da un marciapiede con un'angolazione obliqua. Affrontare il marciapiede solo a 90°, con una rincorsa di almeno 500 mm.

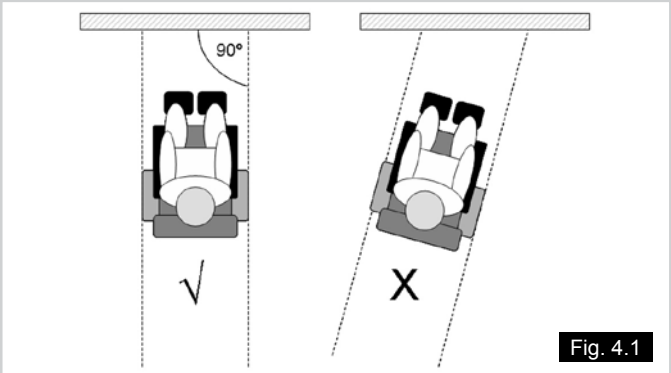

Fig. 4.1

4.6 Pneumatici:
L'usura degli pneumatici dipende da quanto venga usata la carrozzina. Controllarli regolarmente, soprattutto per quanto riguarda la pressione, attenendosi alle istruzioni riportate in questo manuale.

⚠ **AVVERTENZA!**

NON gonfiare MAI gli pneumatici con la pompa di una stazione di servizio.

⚠ **AVVERTENZA!**

4.7 Dispositivo di blocco/sblocco, (Fig. 4.2):
Vedere anche la Fig. 3.1

- Utilizzare questa funzione solo quando si deve spostare a mano la carrozzina da un punto a un altro.
- Tenere a mente che quando è attivo il sistema di sblocco, il sistema frenante della carrozzina è disattivato.
- La disattivazione del motore genera un messaggio di errore sul pannello di controllo, segnalato dal lampeggiamento rapido del LED.
- In questo caso, e per ragioni di sicurezza, non sarà possibile usare il joystick per spostare la carrozzina.
- Non azionare il dispositivo di sblocco del motore mentre l'utente è seduto in carrozzina.
- Il dispositivo di sblocco del motore deve essere utilizzato solamente da una persona dotata di forza ed agilità idonee a manovrare la carrozzina in tutta sicurezza quando questo meccanismo è attivato.

4.8 Trasporto su veicoli:
Questo prodotto può essere usato come sedile su veicoli a motore in quanto certificato ISO / NP 7176-19: 2001, utilizzando un sistema di ritenuta Unwin (WWR / ATF / K / R a 4 punti).

⚠ **AVVERTIMENTO!**

Una carrozzina fissata su un veicolo non fornisce lo stesso livello di protezione e sicurezza del sedile del veicolo stesso. Si raccomanda di utilizzare sempre per l'utente il sedile del veicolo. È noto che non è sempre possibile trasferire l'utente sul sedile del veicolo. Qualora sia necessario trasportare l'utente seduto in carrozzina, attenersi alle istruzioni seguenti:

- verificare che il veicolo sia dotato delle equipaggiamento adatto per il trasporto di un passeggero seduto in carrozzina ed assicurarsi che le modalità di accesso al veicolo siano idonee al tipo di carrozzina. Il pianale del veicolo deve avere la resistenza necessaria per sostenere il peso complessivo dell'utente, della carrozzina e degli accessori.
- Attorno alla carrozzina deve essere disponibile uno spazio sufficiente per consentire un facile accesso per agganciare, stringere e sganciare le cinghie di ancoraggio della carrozzina e le cinghie di ritenuta per l'utente.
- La carrozzina occupata deve essere rivolta in avanti e fissata con le cinghie di ancoraggio della carrozzina e le cinghie di ritenuta per l'utente (sistemi WTORS) che soddisfino i requisiti dello standard ISO 10542 o SAE J2249, in conformità alle istruzioni del produttore del sistema di ritenuta (Fig. 4.3).
- L'utilizzo della carrozzina in altre posizioni all'interno di un veicolo non è stato testato. Per esempio, non trasportare mai la carrozzina rivolta lateralmente. (Fig. 4.3).

Fig. 4.2

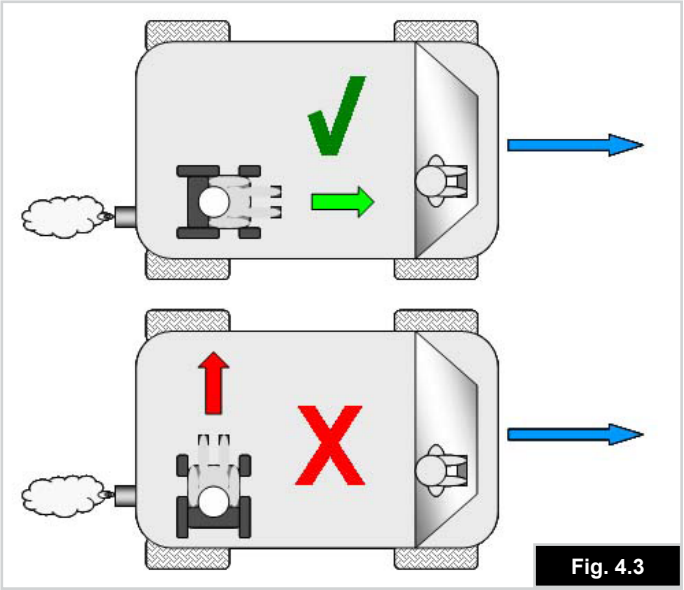
Fig. 4.3

AVVERTIMENTO!

- La carrozzina deve essere fissata con un sistema di ritenuta ad ancoraggio a norma ISO 10542 o SAE J2249 con cinghie anteriori non regolabili e cinghie posteriori regolabili dotate generalmente di fermi Karabiner/gancetti a S e supporti di fissaggio con fibbia e linguetta. Questi sistemi di ritenuta comprendono normalmente 4 cinghie separate da agganciare ciascuna ad un angolo della carrozzina.
- Le cinghie di ancoraggio devono essere fissate al telaio centrale della carrozzina, come illustrato nelle immagini della sezione Trasportabilità – Posizionamento delle cinghie di ancoraggio sulla carrozzina (pagina seguente), e non ad altri attacchi o accessori, per es., non attorno ai raggi delle ruote, ai freni o agli appoggiapiedi.
- Attaccare le cinghie di ancoraggio in modo che l'inclinazione sia il più vicino possibile a un angolo di 45* e stringerle bene seguendo le istruzioni del fabbricante.
- Non modificare o sostituire i punti di ancoraggio o la struttura, il telaio o i componenti della carrozzina senza consultare il fabbricante. La mancata osservanza di questa avvertenza farà sì che la carrozzina Sunrise Medical non sia più considerata idonea al trasporto su un veicolo a motore.
- Usare sia la cintura pelvica sia la cintura toracica per assicurare l'utente e ridurre la possibilità di impatto della testa e del torace con i componenti del veicolo e il conseguente grave rischio di lesioni all'utente e agli altri occupanti del veicolo. (Fig. 4.4) La cintura toracica deve essere fissata al montante "B" del veicolo; la mancata osservanza di questa indicazione può aumentare il rischio di gravi lesioni addominali all'utente.

AVVERTIMENTO!

- Installare un appoggiatesta idoneo per il trasporto (si veda l'etichetta sull'appoggiatesta) e posizionarlo sempre adeguatamente durante il trasporto.
- Su un veicolo in movimento, non utilizzare come sistemi di ritenuta supporti posturali per l'utente (cinghie o cinture pelviche) che non siano etichettati a norma dei requisiti specificati nello standard ISO / NP 7176-19:2001 o SAE J2249
- La sicurezza dell'utente durante il trasporto dipende dall'accuratezza impiegata nell'assicurare le cinghie di ancoraggio. Questa operazione deve essere eseguita da persone che abbiano ricevuto adeguate istruzioni e/o addestramento per l'uso.
- Quando possibile, rimuovere e riporre tutta l'attrezzatura ausiliaria della carrozzina, per es., portastampelle, cuscini e tavolini.
- La pedana articolata/elevabile non deve essere usata in posizione elevata durante il trasporto di carrozzina e utente, con la carrozzina fissata mediante i sistemi di ritenuta idonei.
- Se lo schienale è reclinato, riportarlo in posizione verticale.
- Il freno deve essere attivato.

AVVERTIMENTO!

4.9 Istruzioni per i sistemi di ritenuta dell'utente:

- Indossare la cintura pelvica bene in basso, contro il bacino, in modo che l'angolo in inclinazione sia compreso tra 30 e 75 gradi rispetto al piano orizzontale.
- Si consiglia di regolare la cintura ad un'angolazione adeguata, per es., con un'inclinazione che sia il più vicino possibile, ma non superiore, a 75° (Fig. 4.5).

Fig. 4.4

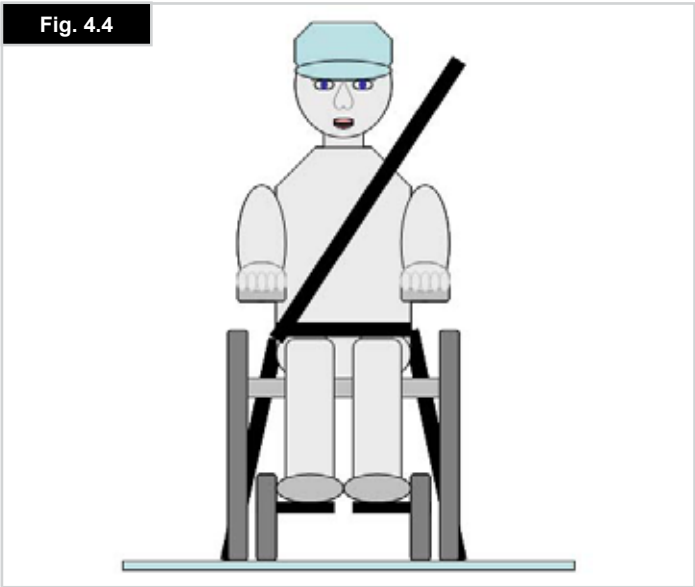

Fig. 4.5

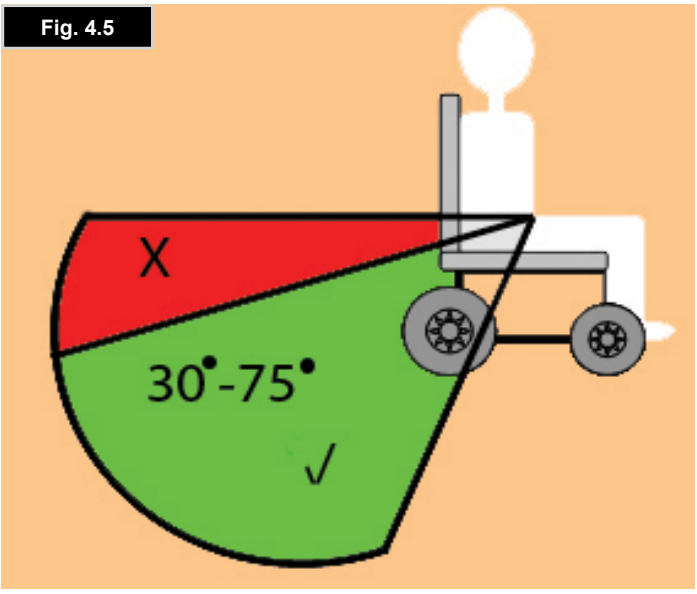

- Far passare la cintura toracica sopra la spalla e lungo il torace come illustrato nelle Figg. 4.6 e 4.7.
- Stringere le cinture di ritenuta il più possibile, assicurando allo stesso tempo il comfort dell'utente.
- Assicurarsi che le cinture di ritenuta non si attorciglino durante l'uso.
- Fissare i sistemi di ritenuta al montante "B" del veicolo e assicurarsi che tra le cinture e il corpo non vi siano componenti della carrozzina, come braccioli o ruote (Fig. 4.6)
- Il simbolo di ancoraggio (Fig. 4.8) sul telaio della carrozzina indica la posizione delle cinghie di ancoraggio. Le cinghie posteriori devono essere messe in tensione dopo avere fissato le cinghie anteriori per fissare la carrozzina.
- I punti di aggancio alla carrozzina sono le staffe della parte anteriore (Fig. 4.10) e posteriore (Fig. 4.12) del telaio.
- Le cinghie devono essere attaccate alle staffe come indicato in Fig. 11, per la parte anteriore, e in Fig. 13, per quella posteriore.

Fig. 4.6

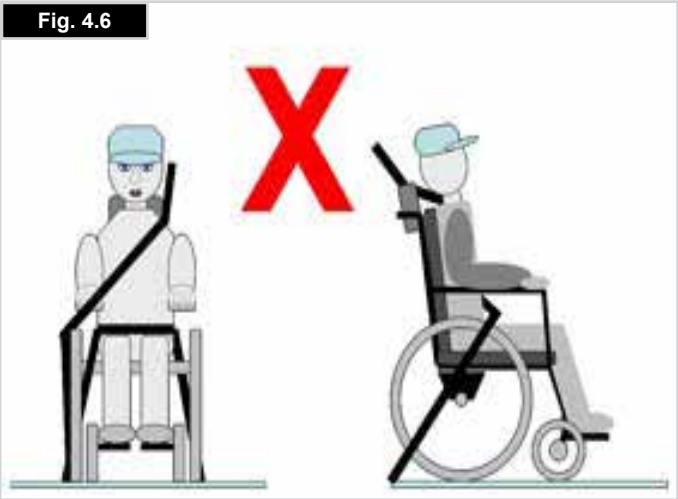

Fig. 4.7

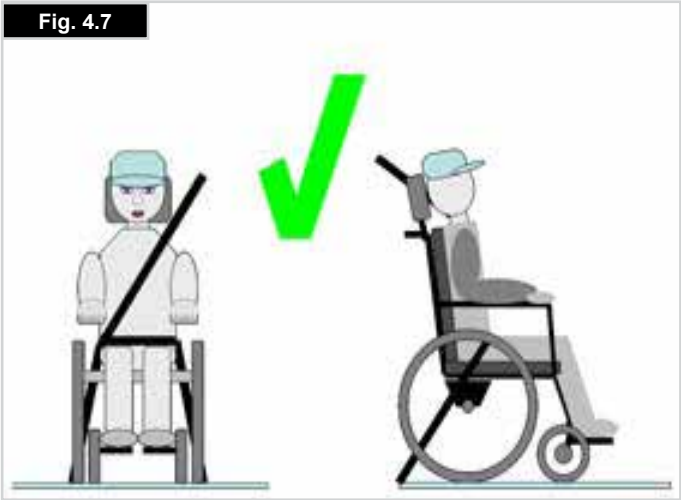

4.10 Trasportabilità – Posizionamento delle cinghie di ancoraggio sulla carrozzina:

L'etichetta delle cinghie di ancoraggio indica la posizione dei punti di fissaggio delle cinghie sulla carrozzina.

Fig. 4.8

La carrozzina deve essere fissata con le cinghie di ancoraggio anteriori e posteriori (Fig. 4.9)

Fig. 4.9

Posizione dell'etichetta e della staffa di ancoraggio anteriore, (Fig. 4.10).

Fig. 4.10

Fig. 4.11

Posizione della cinghia di ancoraggio anteriore, (Fig. 4.11).

Fig. 4.12

Posizione dell'etichetta e della staffa di ancoraggio posteriore, (Fig. 4.12).

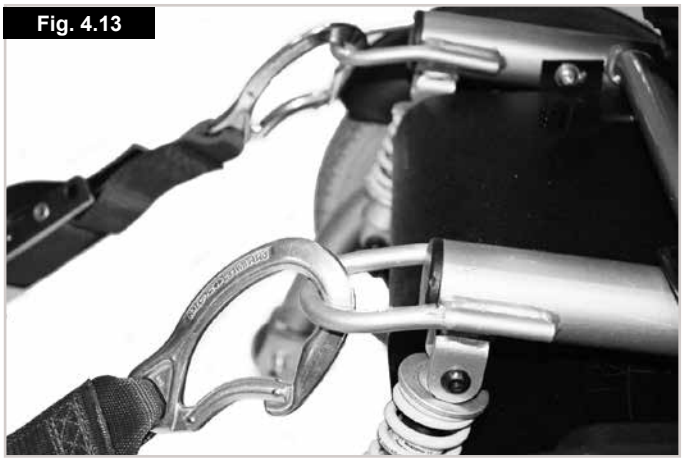
Fig. 4.13

Posizione della cinghia di ancoraggio posteriore (Fig. 4.13).

⚠**AVVERTENZA!**

4.11 EMC – Dispositivi di trasmissione radio:
Durante l'utilizzo di radio ricetrasmittenti, walkie-talkie, CB, radio amatoriali, sistemi PRM, o altri dispositivi trasmittenti ad alta potenza, spegnere e fermare la carrozzina. È possibile utilizzare telefoni cordless, telefonini e cellulari, inclusi i dispositivi viva-voce. Tuttavia, in caso di funzionamento anomalo, fermare e spegnere immediatamente la carrozzina.

NOTA: Il sistema elettronico della carrozzina potrebbe interferire con il funzionamento dei sistemi di allarme di negozi.

⚠**AVVERTIMENTO!**

4.12 Curve brusche:
Non tentare di curvare a tutta velocità. Se è necessario curvare bruscamente, rallentare usando il joystick o riducendo l'impostazione della velocità. Ciò è particolarmente importante quando si attraversa o si viaggia lungo un pendio. Se non si seguono queste istruzioni, si rischia di far ribaltare la carrozzina.

⚠**AVVERTIMENTO!**

4.13 Portata massima:
- Il peso totale (utente ed accessori trasportati) non deve mai superare i 125 kg.
- Non utilizzare mai la carrozzina per trasportare pesi quando il peso totale (utente più pesi aggiuntivi) supera i 125 kg.
- Se si supera la portata massima, si rischia di danneggiare la seduta, il telaio o i dispostivi di fissaggio e subire o causare lesioni gravi in seguito al malfunzionamento della carrozzina.
- Il superamento della portata massima rende nulla la garanzia dei motori della carrozzina:

4.14 Superfici calde:

⚠**AVVERTENZA!**

Dopo un uso prolungato i motori generano calore che viene irradiato attraverso la struttura esterna dei motori. Non toccare l'esterno del motore per almeno 30 minuti dopo avere utilizzato la carrozzina; attendere che si raffreddi.

⚠**AVVERTENZA!**

Il riscaldamento generato dall'uso non riguarda solo il motore; se la carrozzina viene lasciata al sole, si riscalderanno anche il materiale di rivestimento ed i braccioli.

⚠**AVVERTIMENTO!**

4.15 Avvertenze per l'uso su strada:
- Prestare estrema attenzione al traffico sulla strada.
- Ricordarsi che gli automobilisti ed i camionisti non si aspettano di vedere una carrozzina scendere da un marciapiede ed attraversare la strada.
- In caso di dubbi non arrischiarsi ad attraversare la strada fino a quando non si sia certi di poterlo fare,
- quindi attraversare la strada il più rapidamente possibile tenendo conto del traffico.

⚠**AVVERTENZA!**

4.16 Condizioni ambientali sfavorevoli:
- Si tenga presente che quando si guida la carrozzina in condizioni sfavorevoli, per esempio su erba bagnata, fango, ghiaccio, neve o altre superfici scivolose, è possibile che l'aderenza e la trazione diminuiscano. In queste condizioni si consiglia di prendere precauzioni supplementari, particolarmente sulle colline o sui pendii, in quanto la carrozzina potrebbe risultare instabile o scivolare e causare lesioni. Le differenze estreme di temperatura potrebbero attivare il meccanismo di autoprotezione nel sistema di comando. In tal caso il sistema si arresta temporaneamente per prevenire danni ai componenti elettronici o alla carrozzina.
- Quando si usa uno scooter o una carrozzina elettronica, prestare particolare attenzione se si indossano capi di abbigliamento lunghi o larghi.
- Parti mobili, come le ruote, potrebbero essere pericolose, o anche fatali, se un capo di abbigliamento vi rimane impigliato.

⚠**AVVERTENZA!**

4.17 Rampe:
- Quando si utilizza una rampa, assicurarsi che questa sia in grado di sostenere il peso combinato della carrozzina e dell'utente.
- Se si utilizza una rampa per caricare una carrozzina in un veicolo, assicurarsi che la rampa sia fissata saldamente al veicolo.
- Avvicinarsi alla rampa frontalmente e procedere con cautela.
- verificare che la rampa sia idonea per il prodotto trasportato.

⚠**AVVERTENZA!**

L'inclinazione massima delle rampe non deve superare i 10° (18%).

4.18 Trasferimenti:
Sunrise Medical consiglia di rivolgersi al proprio terapista per sviluppare una tecnica di trasferimento frontale o laterale adatta alle proprie esigenze onde evitare eventuali lesioni.

⚠**AVVERTENZA!**

4.19 Ruotine antiribaltamento:
- Prima di utilizzare la carrozzina assicurarsi che le ruotine antiribaltamento non siano consumate o danneggiate.
- Controllare regolarmente che le ruotine antiribaltamento funzionino bene.
- Gli accompagnatori devono fare attenzione alla presenza delle ruotine antiribaltamento per evitare di intrappolare i piedi, con conseguenti possibili lesioni.
- Accompagnatore - Non salire con i piedi sulle ruotine antiribaltamento, poiché questo potrebbe rendere instabile la carrozzina.

⚠ **AVVERTENZA!**

4.20 Uso su un pendio:
La carrozzina è stata ideata e collaudata per l'uso su pendii o superfici con un'inclinazione massima di 10° (18%).

- Prima affrontare un tratto in pendenza o un marciapiede, fare attenzione quando si usano opzioni di trasferimento di peso (per es., reclinazione elettronica) per controbilanciare il peso.
- Per migliorare la stabilità, piegarsi in avanti quando si guida in salita, il sedile e lo schienale non devono essere nè reclinati nè basculati.
- Quando invece si affronta un pendio in discesa, rimanere seduti in posizione eretta, oppure reclinare il sedile all'indietro. Prima di affrontare un pendio in salita o in discesa, si raccomanda vivamente di riportare lo schienale in posizione verticale e di abbassarlo completamente.
- In caso contrario la carrozzina potrebbe diventare instabile.
- Se non si è sicuri delle prestazioni della carrozzina su un pendio, non tentare di guidare lungo il pendio e trovare un percorso alternativo.

⚠ **AVVERTENZA!**

4.21 Guida in pendenza: salita:

- Quando si guida in salita, tenere la carrozzina sempre in movimento.
- Per girare, muovere il joystick da una parte all'altra.
- Se ci si arresta su una salita, riprendere a muoversi lentamente.
- Su una carrozzina a trazione posteriore, se necessario, piegarsi in avanti per evitare che le ruote anteriori si sollevino.

⚠ **AVVERTENZA!**

4.22 Guida in pendenza: discesa:

- Durante la discesa assicurarsi che la carrozzina non acceleri oltre la velocità normale di marcia.
- Quando si affronta un pendio in discesa è più sicuro procedere lentamente (a una velocità inferiore a 5 km/h) e fermarsi immediatamente se si teme di non essere in grado di gestire il comando direzionale.
- Se la carrozzina prende velocità, spostare la leva di comando al centro per rallentare o per interrompere la marcia avanti, quindi riprendere la marcia lentamente ed impedire che la velocità aumenti.

⚠ **AVVERTENZA!**

4.23 Cintura pelvica:
Prima di usare la carrozzina assicurarsi di aver allacciato e regolato la cintura pelvica.
La cintura pelvica deve essere montata sulla carrozzina come indicato nelle istruzioni della sezione 5.7. È importante che la cintura sia fatta passare attorno allo schienale della carrozzina. La cintura può essere infilata tra il bracciolo e lo schienale.
Regolare la posizione della cintura in modo che le due parti della fibbia si trovino al centro del sedile. Vedere la sezione 5.7.

Regolare la cintura pelvica per adattarla alle esigenze dell'utente nel modo seguente:

Fig. 4.14

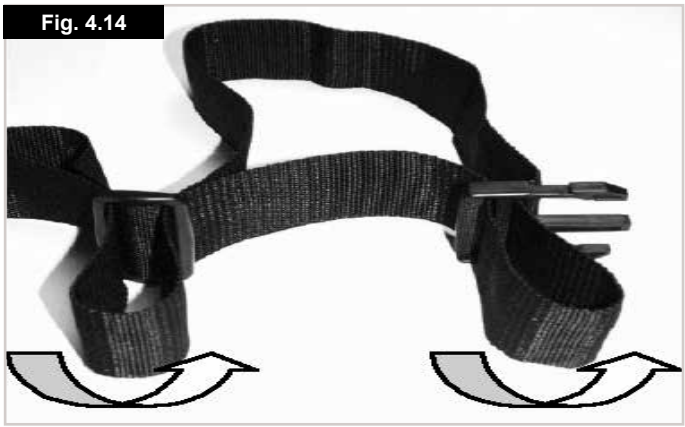

Per aumentare la lunghezza della cintura:
Per allungare la cintura, farla scorrere attraverso le guide di regolazione e la fibbia maschio (Fig. 4.14).

Fig. 4.15

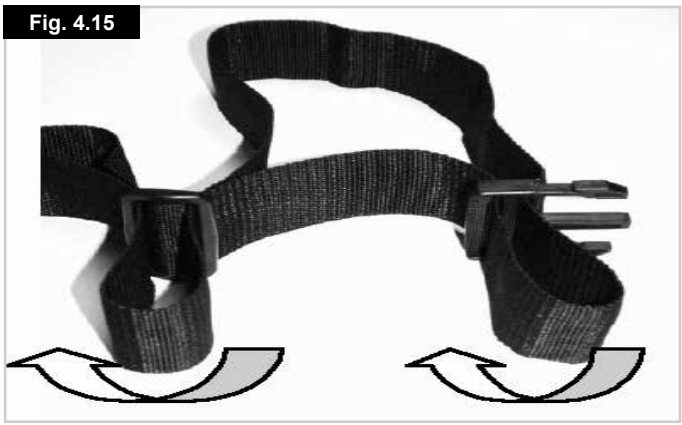

Per diminuire la lunghezza della cintura:
Fare scorrere la cintura attraverso la fibbia maschio e le guide di regolazione, (Fig. 4.15).

Accertarsi che la parte in eccesso della cintura non si avvolga attorno alla fibbia maschio (Fig. 4.16).

Fig. 4.16

Quando si tende la cintura, controllare lo spazio tra la cintura e l'utente; una tensione corretta consente di infilare una mano fra la cintura pelvica e il corpo dell'utente (Fig. 4.17).

Fig. 4.17

In generale. la cintura pelvica deve essere fissata in modo che le cinghie formino un angolo di circa 45° e, quando regolata correttamente, non deve permettere all'utente di scivolare in avanti (Fig. 4.18).

Fig. 4.18

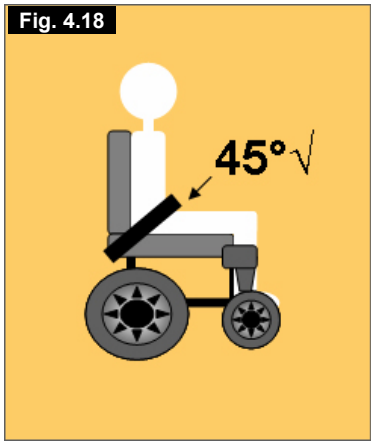

Per chiudere la fibbia:
Inserire completamente la fibbia maschio nella fibbia femmina (Fig. 4.19).

Fig. 4.19

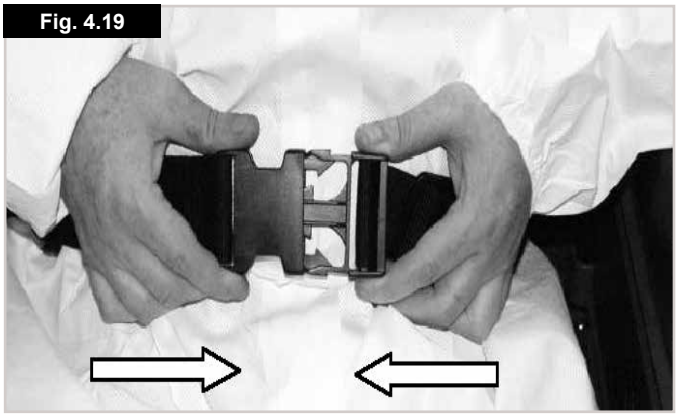

Per slacciare la cintura:
Fare pressione sulle parti esposte della fibbia maschio e spingerle verso il centro, tirando contemporaneamente le due parti verso l'esterno (Fig. 4.20).

Fig. 4.20

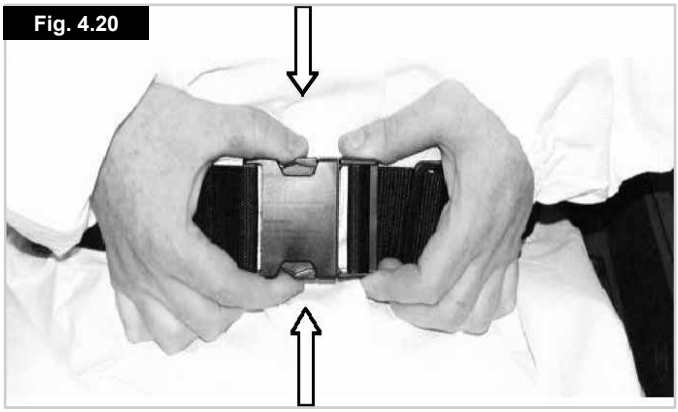

⚠ **AVVERTENZA!**

Quando si trasporta un utente su un veicolo, non fare affidamento solo sulla cintura pelvica; utilizzare anche la cintura di sicurezza dell'occupante del veicolo (Fig. 4.7).

⚠ **AVVERTENZA!**

Consigli per il cliente
Controllare la cintura pelvica ogni giorno per verificare che sia regolata correttamente, integra e priva di segni di usura.

⚠ **AVVERTIMENTO!**

La mancata verifica della sicurezza e della regolazione della cintura pelvica prima dell'uso può causare gravi lesioni all'utente. Per esempio, se la cintura è allentata eccessivamente, l'utente potrebbe scivolare in avanti sulla carrozzina e rischiare il soffocamento.

⚠ **AVVERTENZA!**

Manutenzione:
- Controllare regolarmente la cintura pelvica ed i componenti di fissaggio ed assicurarsi che non siano logori o danneggiati.
- Se necessario, sostituirli.
- Pulire la cintura pelvica con acqua insaponata tiepida e lasciare asciugare.
- Regolare la cintura pelvica in base alle necessità dell'utente come descritto precedentemente.
- Sunrise Medical raccomanda inoltre di controllare quotidianamente la lunghezza e la posizione della cintura per ridurre il rischio che l'utente, inavvertitamente, la allenti cercando di riaggiustarla.
- In caso di dubbi sull'uso e il montaggio della cintura di sicurezza, rivolgersi al personale sanitario, al rivenditore, all'assistente o all'accompagnatore.

⚠ **AVVERTENZE!**

- Il peso totale dell'utente e degli articoli eventualmente trasportati non deve mai superare i 125 kg.
- Prima di utilizzare la carrozzina verificarne attentamente la funzionalità.
- Se si rileva un qualsiasi malfunzionamento della carrozzina, farla riparare o regolarla. Il rivenditore vi potrà aiutare a rilevare e a porre rimedio ai guasti.
- Verificare che le batterie siano cariche. Non usare la carrozzina quando le batterie sono quasi scariche. Si corre il rischio che la carrozzina si arresti improvvisamente e in modo inatteso.
- Tenere presente che vi è un momento durante il trasferimento in cui il sedile della carrozzina non si trova sotto l'utente.
- Quando si procede in retromarcia prestare ulteriore attenzione. Se una delle ruote posteriori urta un ostacolo si potrebbe perdere il controllo della carrozzina e cadere.
- Non condurre mai la carrozzina su un tratto in pendenza se non si è sicuri di poterlo fare senza rischiare di perdere trazione.
- Sollevare la carrozzina afferrandola solo per gli elementi del telaio non rimovibili.
- Non mettere mai in corto circuito i collegamenti elettrici perché si potrebbe verificare un'esplosione.
- Non usare la carrozzina con gli pneumatici troppo gonfi o troppo sgonfi.
- Per evitare che si sviluppino radiazioni elettromagnetiche, spegnere sempre la carrozzina quando si usa un telefono cellulare.

4.24 Specchietto retrovisore:
Per montare lo specchietto retrovisore (Figg. 4.21 - 4.23):
- Inserire il perno dello specchietto nel foro del joystick retraibile in parallelo (A).
- Avvitare la rondella e il dado sul perno filettato dello specchietto (B).
- Stringere il dado quanto basta per posizionare correttamente lo specchietto rispetto all'utente (Fig. 4.22).
- Utilizzare una chiave da 13,0 mm per stringere bene il dado, ad una coppia di serraggio di 10,0 Nm (Fig. 4.23).

⚠ **AVVERTENZA!**

- Fare attenzione durante le manovre in ambienti stretti in quanto lo specchietto potrebbe urtare persone o oggetti.
- Non appendere oggetti allo specchietto.
- Se si viene abbagliati dalla luce, spostare leggermente lo specchietto.
- Tenere pulito lo specchietto.

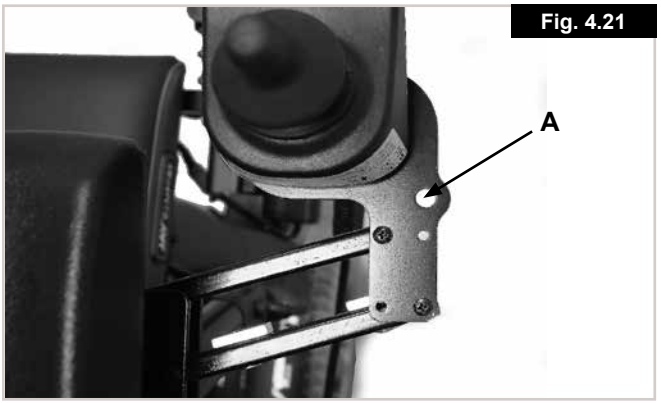

Fig. 4.21

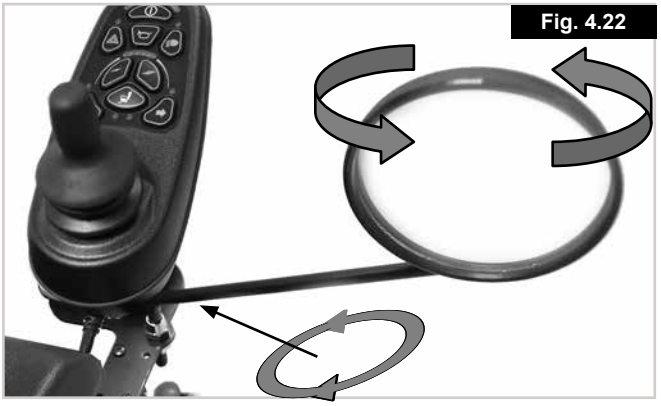
Fig. 4.22

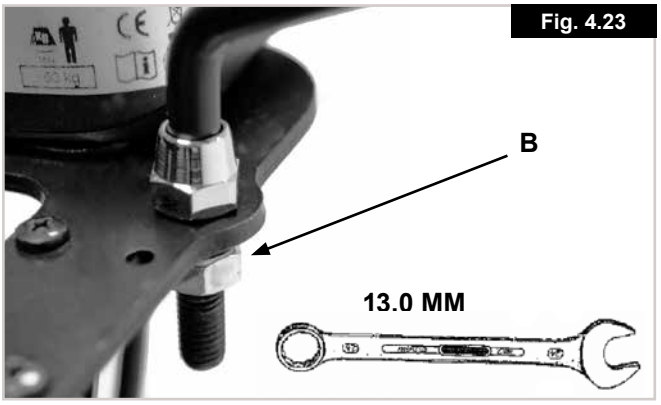

Fig. 4.23

5.0 Montaggio:

5.1. Appoggiapiedi (Fig. 5.0 - 5.1):

Gli appoggiapiedi possono essere ruotati verso l'esterno tirando indietro la leva di sblocco verso il sedile e spingendo la pedana verso l'esterno. Per rimuovere l'appoggiapiedi, azionare la leva di sblocco, ruotare l'appoggiapiedi di circa 90° verso l'esterno e, quindi, tirarlo verso l'alto. Per riposizionare l'appoggiapiedi procedere in modo inverso; quando verrà ruotato verso l'interno, il blocco verrà attivato automaticamente.

Fig. 5.0

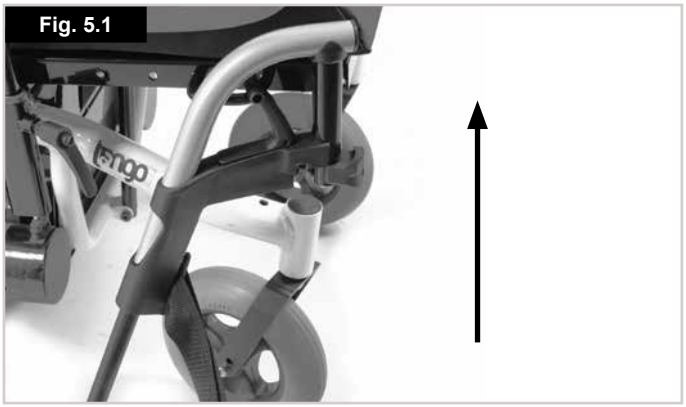

Fig. 5.1

5.2. Bracciolo (Fig. 5.2):

Fare scorrere il supporto del bracciolo nell'alloggiamento della carrozzina e bloccarlo ruotando la leva verso destra. Se si desidera impostare un'altezza del bracciolo diversa, agire sulla vite di regolazione del supporto di collegamento.

Fig. 5.2

5.3. Ruotine antiribaltamento (Fig. 5.3):

Vengono montate in fabbrica, prima della consegna. I supporti delle ruotine antiribaltamento sono saldati alla piastra di supporto del motore del telaio della carrozzina.

Nota: le ruotine antiribaltamento possono interferire con la salita e la discesa dai marciapiedi. Seguire le istruzioni riportate nelle Sezioni 6.13 e 6.14.

AVVERTENZA!

Non usare mai la carrozzina senza le ruotine antiribaltamento.

Fig. 5.3

5.4. Dispositivo salicordoli (Fig. 5.4):

- Le piastre di montaggio destra e sinistra della struttura del salicordoli (1) devono essere fissate all'interno del telaio con piastre di montaggio ed utilizzando i dadi ed i bulloni forniti.
- Successivamente posizionare il tubo del salicordoli, iniziando dal lato sinistro e inserendo l'estremità del tubo nell'alloggiamento rotondo sulla parte sinistra della piastra di montaggio.
- Quindi, inserire l'estremità destra nell'alloggiamento quadrato sulla parte destra della piastra di montaggio e inserire il perno a sgancio rapido (2).

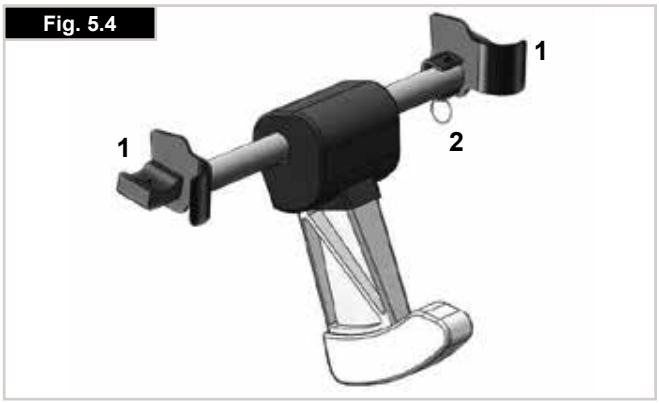

Fig. 5.4

5.5. Batterie (Fig. 5.5):
Per altre informazioni vedere anche il Capitolo 9.

- Rimuovere la copertura della batteria facendo delicatamente leva con un cacciavite sui fermagli di plastica esterni.
- Rimuovere le fasce di sicurezza di Velcro®.
- Rimuovere la spina di connessione GRIGIA che collega le due batterie.
- Estrarre la batteria più vicina facendola scorrere verso l'esterno.
- Portarsi davanti alla carrozzina ed individuare il modulo di alimentazione posto immediatamente sotto la parte centrale del sedile.
- Scollegare la spina centrale.
- Portarsi dietro la carrozzina e fare scorrere verso l'esterno la seconda batteria.

Fig. 5.5

5.6. Ruote (Fig. 5.6 e 5.7):
Quando è necessario rimuovere una ruota, per es., per riparare uno pneumatico danneggiato, procedere come segue:

⚠ **AVVERTENZA!**

Tutte le ruote sono elementi critici per la sicurezza. Se non si è sicuri di saper svolgere questi compiti, contattare il rivenditore Sunrise Medical autorizzato.

Ruota piroettante anteriore (Fig. 5.6):

- Utilizzare una chiave a brugola da 6 mm e una chiave per dadi da 13 mm per rimuovere l'asse della ruota dalla forcella.
- Rimuovere la ruota danneggiata.
- Dopo avere riparato la ruota, per rimontarla, seguire la procedura inversa.
- Stringere l'asse con una coppia di serraggio di 19 Nm.

Fig. 5.6

Ruota di trazione posteriore (Fig. 5.7):

- Allentare i 4 bulloni di serraggio con una chiave esagonale da 5,0 mm (chiave a brugola) e con una chiave per dadi da 13,0 mm.
- Sollevare la ruota utilizzando delle zeppe.
- Rimuovere i bulloni e la ruota danneggiata.
- Dopo avere riparato la ruota, per rimontarla, seguire la procedura inversa.
- Stringere i 4 bulloni con una coppia di serraggio di 25 Nm.

Fig. 5.7

NOTA: le ruote posteriori sono state progettate come cerchioni separabili e possono essere smontate per facilitare le operazioni di sostituzione della camera d'aria o dello pneumatico.

⚠ **AVVERTENZA!**

La cintura pelvica è un elemento di sicurezza fondamentale. Se non si è sicuri su come procedere, contattare il rivenditore Sunrise Medical autorizzato.

5.7. Montaggio della cintura pelvica:

1) Estrarre la cintura pelvica dalla sua confezione (Fig. 5.8).

Fig. 5.8

2) Fissare la cintura pelvica al supporto dello schienale utilizzando i fori predisposti (Fig. 5.9).

Fig. 5.9

3) Dopo essere stata montata, la cintura pelvica deve apparire come quella della foto qui accanto (Fig. 5.10),

Fig. 5.10

5.8 Portastampelle: (Fig. 5.11):

⚠ **AVVERTENZA!**

- Assicurarsi che la stampella sia ben fissata al portastampelle.
- Assicurarsi che la stampella non intralci i meccanismi della carrozzina.
- Assicurarsi che la stampella non sporga dalla carrozzina.
- Non tentare di rimuovere la stampella mentre la carrozzina è in movimento.
- Arrestare sempre la carrozzina completamente e spegnerla prima di provare a rimuovere la stampella. In questo modo non si rischia di azionare accidentalmente la carrozzina.

Fig. 5.11

5.9 Luci e frecce (Fig. 5.12):

Verificare che le luci e le frecce funzionino correttamente e le lenti siano pulite prima di uscire in condizioni di scarsa visibilità.

I dispositivi di illuminazione potrebbero raggiungere temperature elevate. Fare attenzione quando occorre smontarli per una riparazione.

NOTA: per qualsiasi intervento di manutenzione o riparazione in garanzia, rivolgersi al rivenditore autorizzato Sunrise Medical di zona.

Fig. 5.12

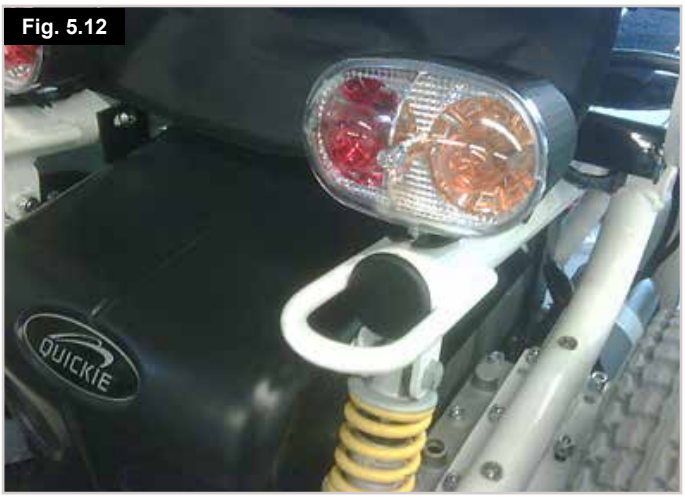

6.0 Come usare la carrozzina:

⚠ **AVVERTENZA!**

Alcuni componenti della carrozzina sono pesanti. Adottare le tecniche di sollevamento appropriate.
Se non si è sicuri sulla modalità di sollevamento o rimozione di un qualsiasi elemento, o su come eseguire qualsiasi altra operazione che richiede uno sforzo fisico, chiedere aiuto a qualcuno per eseguire l'operazione.

6.1 Preparazione per il trasporto:
Rimuovere le batterie come descritto nella Sezione 5.5 e nel Capitolo 9.0.
Per sollevare le batterie utilizzare le maniglie del contenitore esterno delle batterie.
Accertarsi di aver rimosso il cuscino, lo schienale e il dispositivo salicordoli o di averli ripiegati e che gli appoggiapiedi siano stati sollevati o rimossi.
Per sollevare la carrozzina utilizzare le parti superiori della struttura laterale del telaio.

6.2 Per usare di nuovo la carrozzina:
Rimontare seguendo la procedura inversa:
riposizionare il cuscino, il dispositivo salicordoli, lo schienale e gli appoggiapiedi.
Rimontare le batterie.

⚠ **AVVERTENZA!**

Non sollevare mai la carrozzina per i braccioli o per le pedane dato che sono elementi rimovibili che potrebbero causare lesioni all'utente o danneggiare la carrozzina.

6.3 Schienale fisso reclinabile meccanicamente (da –3° a 12°):
(Fig. 6.1):
Lo schienale può essere reclinato con incrementi di 3° rimuovendo le due manopole a stella. Per l'inclinazione, scegliere l'angolazione desiderata per lo schienale, reinserire le manopole a stella e stringere.

Fig. 6.1

6.4 Schienale reclinabile manualmente (da –3° a 30°) con pistone a gas (Fig. 6.2):
L'angolazione dello schienale può essere regolata senza l'uso di alcuno strumento premendo la leva come mostrato in Fig. 6.2. Per fissare l'angolazione desiderata, rilasciare semplicemente la leva. Nel movimento verso l'alto, il pistone a gas esercita una certa forza.

Fig. 6.2

6.5 Schienale reclinabile elettronicamente (da –3° a 30°)
(Fig. 6.3):
Lo schienale può essere regolato utilizzando il joystick o il Controllo diretto degli attuatori Quickie.
Premere il pulsante di modalità dell'attuatore per passare alla modalità Attuatore. Lo spostamento del joystick in avanti sposta lo schienale in avanti; lo spostamento del joystick indietro sposta lo schienale nella direzione opposta. Lo spostamento del joystick a destra o a sinistra consente di selezionare altre funzioni dell'attuatore. Premere di nuovo il pulsante dell'attuatore per ritornare alla modalità di guida.

⚠ **AVVERTENZE!**

Schienali reclinabili:

- per ragioni di sicurezza, non rimuovere mai le ruotine antiribaltamento.
- Per evitare un qualsiasi malfunzionamento dei cavi, è necessario verificare che non siano eccessivamente tesi.
- Quando si regola l'inclinazione dello schienale fare attenzione a non rimanere intrappolati con le dita.

Fig. 6.3

6.6 Sedile fisso basculante:
Il sedile può essere fatto basculare manualmente e fissato in posizione con un'inclinazione da 0° a 9° (Fig. 6.4).

- Rimuovere i 2 bulloni.
- Portare il sedile all'angolazione desiderata.
- Riposizionare i 2 bulloni e stringerli.

Fig. 6.4

6.7 Basculamento manuale della seduta:
L'opzione di basculamento manuale della seduta consente di inclinarlo fino a 25° (Fig. 6.5).
Per regolare il basculamento:

- Premere la leva di attivazione del basculamento situata sulla barra posteriore dello schienale.
- Utilizzare le maniglie di spinta per portare la seduta all'angolazione desiderata.
- Rilasciare la leva.
- La posizione raggiunta viene bloccata automaticamente.

Fig. 6.5

6.8 Basculamento elettronico della seduta:
La seduta può essere inclinata fino a 25° agendo sul sistema di comando, oppure con il Controllo diretto degli attuatori di Quickie.

⚠ **ATTENZIONE!**

L'azionamento del basculamento elettronico di oltre 9° rispetto alla posizione minima attiverà la modalità di riduzione della velocità ("creep mode") che consente di procedere solo a velocità ridotta.

Per regolare il basculamento elettronico:
premere il pulsante Mode per selezionare il modo attuatore.
Muovere il joystick a sinistra o a destra, per selezionare l'attuatore richiesto (attuatore 1 o attuatore 2). La scelta è indicata dall'accensione della spia arancione adiacente al numero di attuatore desiderato.
Spostare la leva di comando avanti o indietro per variare l'inclinazione in avanti o all'indietro.
Dopo avere raggiunto l'angolo desiderato, lasciare andare il joystick.
Per ripristinare la modalità di guida, premere nuovamente il pulsante attuatore.

Dopo avere basculato o abbassato completamente il sedile, non tenere premuto il joystick nella posizione di funzionamento, poiché l'attuatore rischia di danneggiarsi.

6.9 Pedane regolabili in altezza elettronicamente:

Le pedane possono essere regolate con il joystick.
Premere il pulsante della modalità attuatore per selezionare la modalità Attuatore.
Lo spostamento del joystick in avanti solleva le pedane; lo spostamento del joystick indietro le abbassa.
Lo spostamento del joystick a destra o a sinistra consente di selezionare altre funzioni dell'attuatore.
Premere di nuovo il pulsante dell'attuatore per ritornare alla modalità di guida.

Fig. 6.6

6.10 Pedane regolabili in altezza manualmente:

Pedana elevabile
(Fig. 6.7.0 - 6.7.2)
Per estrarla, tirare la leva (1), ruotare la pedana verso l'esterno, quindi staccarla.

Regolazione dell'altezza:
Allentando la vite (2) è possibile regolare la lunghezza della pedana con continuità. Regolare all'altezza desiderata e stringere la vite.

⚠ **ATTENZIONE!**

La distanza tra la pedana e il terreno deve essere di almeno 40 mm.

Regolazione dell'angolo:

Spingere la leva (3) verso il basso con una mano, sostenendo il peso dalla pedana con l'altra mano. Una volta raggiunto l'angolo desiderato, lasciare andare la leva per bloccare la pedana in una delle posizioni prestabilite.

FIG. 6.7.0

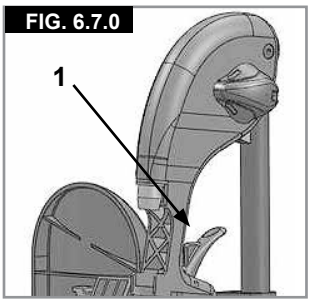

FIG. 6.7.1

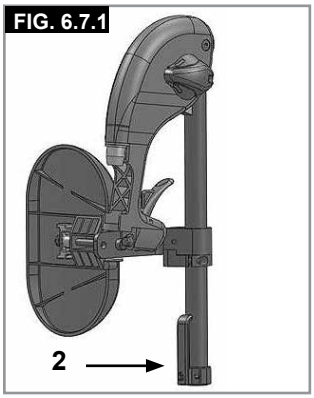

FIG. 6.7.2

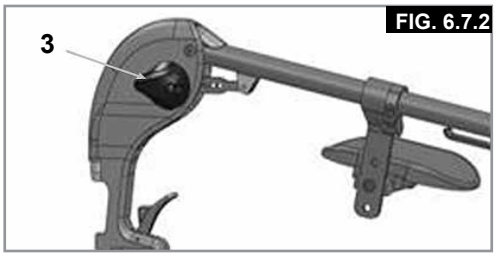

⚠ **AVVERTENZA!**

- Durante la regolazione, tenere le mani lontano del meccanismo di regolazione tra il telaio e le parti mobili della pedana.
- Non utilizzare mai la pedana per sollevare o trasportare la carrozzina.

6.11 Pendii (Fig. 6.8):

Le istruzioni seguenti indicano come condurre correttamente la carrozzina quando si affrontano rampe o pendenze ripide, specialmente in fase di discesa.

⚠ **AVVERTENZA!**

- Se la carrozzina prevede la presenza del basculamento elettronico della seduta o dello schienale reclinabile elettronicamente o manualmente si raccomanda vivamente di portare lo schienale in posizione eretta e di impostare il basculamento della seduta in posizione orizzontale.
- Quando ci si deve fermare in salita, farlo lentamente e, se necessario, sporgersi in avanti per controbilanciare la tendenza al sollevamento delle ruote anteriori.
- In discesa, è importante controllare che la velocità della carrozzina non superi la velocità normale. In effetti, il sistema più sicuro è quello di percorrere una discesa lentamente e di arrestarsi immediatamente quando non si sa in quale direzione girare.
- Se la carrozzina acquista velocità, riportare il joystick in posizione centrale per rallentare o per fermarsi completamente.
- Quindi ripartire e non permettere che la velocità aumenti. Assicurarsi che i freni automatici siano inseriti.
- Percorrere una pendenza in salita o in discesa senza aver attivato i freni automatici può essere pericoloso.

6.12 Trasferimenti (Fig. 6.9):

Portare sempre la carrozzina vicino alla posizione dove si deve verificare il trasferimento dell'occupante. È importante
che il sistema di comando sia SPENTO in modo da essere certi che, durante l'operazione, la carrozzina non possa muoversi.
Il peso stesso della carrozzina la rende particolarmente stabile. Durante il trasferimento, non stare mai in piedi sugli appoggiapiedi.

Fig. 6.8

Fig. 6.9

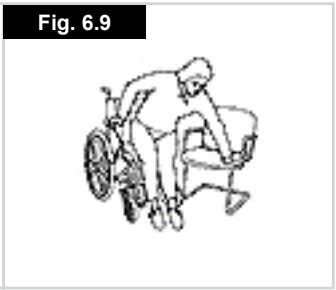

6.13 Dispositivo di blocco/sblocco del motore (Fig. 6.10):

Spingere verso l'interno la leva di entrambi i motori in modo da portarla nella posizione di sblocco. Ogni ruota motrice potrà ora girare liberamente. Se si desidera spingere la carrozzina con il motore disattivato, procedere come segue su entrambe le ruote. Quando le leve vengono spinte verso l'esterno, le ruote motrici verranno automaticamente connesse al meccanismo di guida. Procedere come segue per entrambe le ruote.

Fig. 6.10

6.14. Pressione degli pneumatici:

È importante controllare regolarmente la pressione degli pneumatici e il loro stato di usura. La pressione massima raccomandata per gli pneumatici anteriori è di 36 psi (2,5 bar) e quella per gli pneumatici posteriori è di 40 psi (2,7 bar).

AVVERTENZA!

Non gonfiare mai gli pneumatici con la pompa di una stazione di servizio. Utilizzare una pompa a mano o una pompa con regolazione di pressione (manometro).

6.15 Supporti laterali (Fig.6.11 - 6.12)

Per regolare la larghezza:
Allentare la leva (A) ed inserire il supporto laterale nella posizione desiderata, poi stringere nuovamente la leva a 20 Nm.

Per regolare l'altezza:
Ruotare la leva (A) e spostare la staffa (B) fino all'altezza desiderata sui montanti dello schienale. Per regolare ulteriormente l'altezza, svitare i bulloni sul retro e spostare l'imbottitura laterale (C) nei fori di posizionamento opzionali aggiuntivi.

AVVERTENZA!

- I supporti laterali devono essere regolati solo da personale esperto.
- Non appendere oggetti sulle imbottiture o sulle staffe.

Fig. 6.11

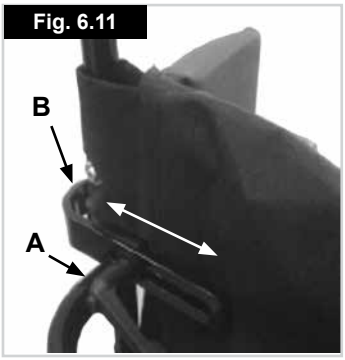

Fig. 6.12

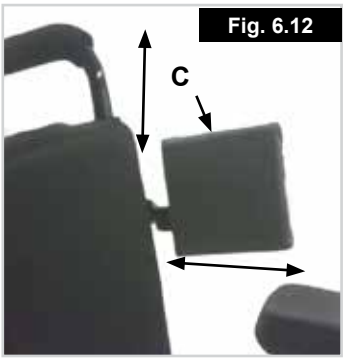

6.16 Salita su un marciapiede o su un gradino (Fig. 6.13):

Affrontare sempre un marciapiede ad un angolo di 90°.
Avvicinarsi al marciapiede (gradino) frontalmente, guidando lentamente ed in modo uniforme e sempre ad un angolo di 90 gradi.

Quando il salicordoli o le ruote anteriori entrano in contatto con il marciapiede (gradino), la carrozzina deve muoversi lentamente. Sui marciapiedi bassi è possibile salire anche da fermi.

Fornire energia sufficiente ai motori per sollevare la parte anteriore della carrozzina sul marciapiede (gradino), quindi aumentare leggermente l'energia e la velocità in modo che le ruote motrici salgano sul marciapiede (gradino) in maniera uniforme e senza esitazione. Per quanto possibile, tenere il joystick diritto e rivolto in avanti.

A seconda della distanza dal terreno, è possibile superare ostacoli alti 5 cm (10 cm se la carrozzina è dotata di salicordoli).

AVVERTENZA!

La velocità di avvicinamento e la procedura possono variare a seconda delle prestazioni della carrozzina e delle dimensioni delle ruote anteriori.

6.17 Discesa da un marciapiede (Fig. 6.14):

- Guidare la carrozzina in retromarcia lentamente e con attenzione fino a quando entrambe le ruote posteriori non si trovino sul bordo del marciapiede a un angolo di 90 gradi.
- Scendere dal marciapiede in retromarcia il più lentamente possibile con le ruote posteriori. Per sentirsi più sicuri, si consiglia di piegarsi in avanti. Se ciò non fosse possibile, non preoccuparsi perché la carrozzina è estremamente stabile se usata in modo corretto.
- La parte anteriore della carrozzina scende naturalmente dal marciapiede, continuando a guidare lentamente all'indietro.

Fig. 6.13

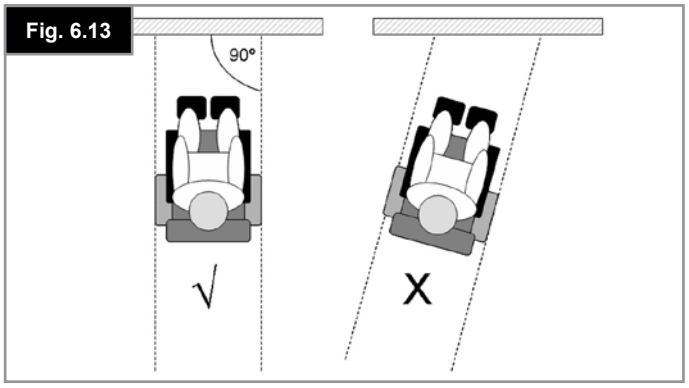

Fig. 6.14

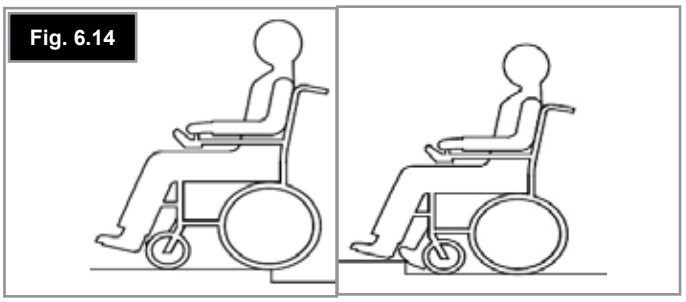

7.0 Sistema di comando VR2 (Fig. 7.1):

La carrozzina viene controllata per mezzo di un joystick. Consente di regolare la potenza e la velocità della carrozzina.
Il joystick determina la velocità e la direzione della carrozzina.

7.1 Interruttore on/off:

L'interruttore On/Off fornisce alimentazione ai dispositivi elettronici del sistema di comando, i quali alimentano i motori della carrozzina.

⚠ **AVVERTENZA!**

Non utilizzare il pulsante di accensione/spegnimento per arrestare la carrozzina, se non in situazioni di emergenza, (poiché questo potrebbe causare un deterioramento rapido dei componenti del sistema di trazione della carrozzina).

7.2 Indicatore del livello di carica delle batterie:

L'indicatore del livello di carica della batteria mostra che la carrozzina è accesa. Indica anche lo stato della carrozzina. Fare riferimento alla Fig. 7.1.

7.3 Blocco/sblocco della carrozzina:

È possibile bloccare il sistema di comando VR2 per prevenirne l'utilizzo non autorizzato. Il blocco avviene completando una sequenza di pressione dei pulsanti e movimenti del joystick, indicata nei paragrafi che seguono.

Per bloccare la carrozzina;

- Con il sistema di comando acceso, premere e tenere premuto il pulsante On/Off.
- Dopo 1 secondo, il sistema di comando emetterà un breve segnale acustico. Rilasciare il pulsante di accensione/spegnimento.
- Spostare il joystick avanti fino a quando non viene emesso un segnale acustico.
- Spostare il joystick indietro fino a quando non viene emesso un segnale acustico.
- Rilasciare il joystick. Viene emesso un segnale acustico lungo.
- La carrozzina è bloccata.

Per sbloccare la carrozzina;

- Premere il pulsante On/Off per accendere il sistema di comando. L'indicatore di velocità massima/profilo di guida mostrerà un movimento ondeggiante.
- Spostare il joystick avanti fino a quando non viene emesso un segnale acustico.
- Spostare il joystick indietro fino a quando non viene emesso un segnale acustico.
- Rilasciare il joystick. Viene emesso un segnale acustico lungo.
- La carrozzina è sbloccata.

⚠ **AVVERTENZA!**

Per evitare movimenti imprevisti o accidentali della carrozzina e per non consumare la batteria, si raccomanda di spegnere il sistema di comando quando le regolazioni di guida e di seduta non vengono usate.

Fig. 7.1

7.4 Come utilizzare il joystick:
Quando si accende la carrozzina tramite l'interruttore on/off, attendere alcuni secondi prima di spostare la leva di comando affinché il sistema esegua un controllo generale. Se si sposta la leva di comando troppo presto, la spia del livello di carica delle batterie non si accende sino a quando non si lascia andare la leva.
Se, quando si accenda la carrozzina, il joystick non è in posizione centrale, dopo 5 secondi verrà emesso un messaggio di errore di sistema.
Ciò non danneggia la carrozzina, ma è necessario spegnerla e riaccenderla per resettare il sistema.
Nota: si tratta di una caratteristica di sicurezza che evita spostamenti indesiderati della carrozzina.

Comando proporzionale:

Sterzo.
Per girare a destra o a sinistra spostare semplicemente il joystick nella direzione desiderata. Quanto più si allontana il joystick dalla posizione neutra, tanto maggiore sarà la velocità della carrozzina nella direzione di spostamento del joystick.
Quando si guida guardare sempre avanti e non il pannello dei comandi.
Arresto.
Quando il joystick viene riportato nella sua posizione centrale verranno automaticamente attivati i freni.
Distanza di frenata
Su una superficie piana, la distanza di frenata è circa pari alla lunghezza della carrozzina. Quando si percorre una discesa, la distanza di frenata può essere leggermente superiore.

Avanti/Indietro.

⚠ **AVVERTENZA!**

Prima di cambiare direzione, in avanti o indietro, è importante arrestare la carrozzina.

⚠ **AVVERTENZA!**

Prima di accedere o scendere dalla carrozzina spegnere sempre il sistema di comando.

7.5 Indicatore di velocità massima/profilo di guida:
Questo indicatore mostra la velocità massima impostata per la carrozzina o, se il sistema di comando è programmato per l'utilizzo dei profili di guida, il profilo di guida selezionato. Il sensore indica anche se la velocità della carrozzina è limitata, o se il sistema di comando è bloccato.

7.6 Pulsante del clacson:
Questo pulsante consente di emettere un segnale acustico.

7.7 Pulsante di diminuzione della velocità/profilo di guida:
Questo pulsante permette di diminuire la velocità massima impostata o, se il sistema di comando è programmato per operazione con profilo di guida, seleziona il profilo di guida più basso.

7.8 Pulsante di incremento della velocità/profilo di guida:
Questo pulsante permette di incrementare la velocità massima impostata o, se il sistema di comando è programmato per operazione con profilo di guida, seleziona il profilo di guida più alto.

Ricordare che solo con la pratica sarà possibile diventare esperti. Per imparare a gestire la carrozzina e per familiarizzare con i comandi e le funzioni, fare esperienza in un luogo sicuro e senza pericoli.

7.9 Pulsanti e LED dell'attuatore:
Il funzionamento di questo pulsante varia a seconda che la carrozzina sia equipaggiata con uno o due attuatori.

Carrozzine con un attuatore
Premere il pulsante dell'attuatore per attivare la modalità per la regolazione dell'attuatore. L'attivazione di questa modalità è confermata dall'illuminazione di entrambi i LED. Per regolare l'attuatore spingere il joystick avanti o indietro, a seconda dell'impostazione desiderata. Per ritornare alla modalità di guida, premere uno dei pulsanti dell'attuatore.

Carrozzine con due attuatori:
Premere il pulsante dell'attuatore per attivare la modalità per la regolazione dell'attuatore. Premere il pulsante una volta per illuminare il LED sinistro. Muovere il joystick per regolare il motore dell'attuatore collegato a quel canale. Se viene premuto il pulsante destro, il LED corrispondente si illumina. Usando il joystick come indicato sopra si potrà regolare il motore dell'attuatore collegato all'altro canale.
Per ritornare alla modalità di guida, premere il pulsante dell'attuatore selezionato, indicato dal LED corrispondente.
È anche possibile selezionare l'altro attuatore spingendo il joystick a destra o a sinistra.

7.10 VR2-L

I comandi dei sistemi di comando VR2 e VR2-L sono generalmente simili. Le differenze sono descritte di seguito. Tutti i comandi in comune si trovano nella pagina precedente.

Luci e frecce:
La carrozzina può essere equipaggiata con luci e frecce. Se i fanali non vengono forniti, è possibile farli montare come opzione da un rivenditore autorizzato Sunrise Medical.

⚠ **AVVERTENZA!**

Verificare che le luci e le frecce funzionino correttamente e che le lenti siano pulite prima di uscire in condizioni di scarsa visibilità.

Frecce:
Per accendere le frecce della carrozzina premere sul corrispondente pulsante, sinistro o destro. Il LED corrispondente si illuminerà.
Se il LED lampeggia velocemente, si è verificato un corto circuito totale dell'impianto, oppure è stato rilevato un circuito aperto di una lampadina, o un circuito aperto totale sul circuito sinistro o destro.
Premere un'altra volta il pulsante della freccia per spegnere la freccia ed il LED corrispondente.

Luci:
Premere questo pulsante per accendere le luci della carrozzina. Il LED corrispondente si illuminerà.
Se il LED lampeggia, si è verificato un corto circuito sul sistema di illuminazione.
Per spegnere le luci ed il LED corrispondente, premere il pulsante delle luci.

Luci di emergenza:
Premere questo pulsante per accendere le luci di emergenza. Il LED corrispondente comincerà a lampeggiare in maniera costante. Anche i LED di svolta a destra e svolta a sinistra lampeggeranno.
Se il LED lampeggia velocemente, si è verificato un corto circuito totale dell'impianto, oppure è stato rilevato un circuito aperto di una lampadina, o un circuito aperto totale sull'intero circuito delle frecce.
Per spegnere le luci di emergenza ed il LED corrispondente, premere il pulsante di emergenza.

Pulsante e LED dell'attuatore:
Il funzionamento di questo pulsante varia a seconda che la carrozzina sia equipaggiata con uno o due attuatori.

Carrozzine con un attuatore
Premere il pulsante dell'attuatore per attivare la modalità per la regolazione dell'attuatore. L'attivazione di questa modalità è confermata dall'illuminazione di entrambi i LED. Per regolare l'attuatore spingere il joystick in avanti o indietro, a seconda dell'impostazione desiderata. Per ritornare alla modalità di guida, premere uno dei pulsanti dell'attuatore.

Carrozzine con due attuatori.
Premere il pulsante dell'attuatore per attivare la modalità per la regolazione dell'attuatore. Premere il pulsante una volta per illuminare il LED sinistro. Muovere il joystick per regolare il motore dell'attuatore collegato a quel canale. Se viene premuto il pulsante destro, il LED corrispondente si illumina. Usando il joystick come indicato sopra si potrà regolare il motore dell'attuatore collegato all'altro canale.

Per ritornare alla modalità di guida, premere il pulsante dell'attuatore selezionato, indicato dal LED corrispondente.
È anche possibile selezionare l'altro attuatore spingendo il joystick a destra o a sinistra.

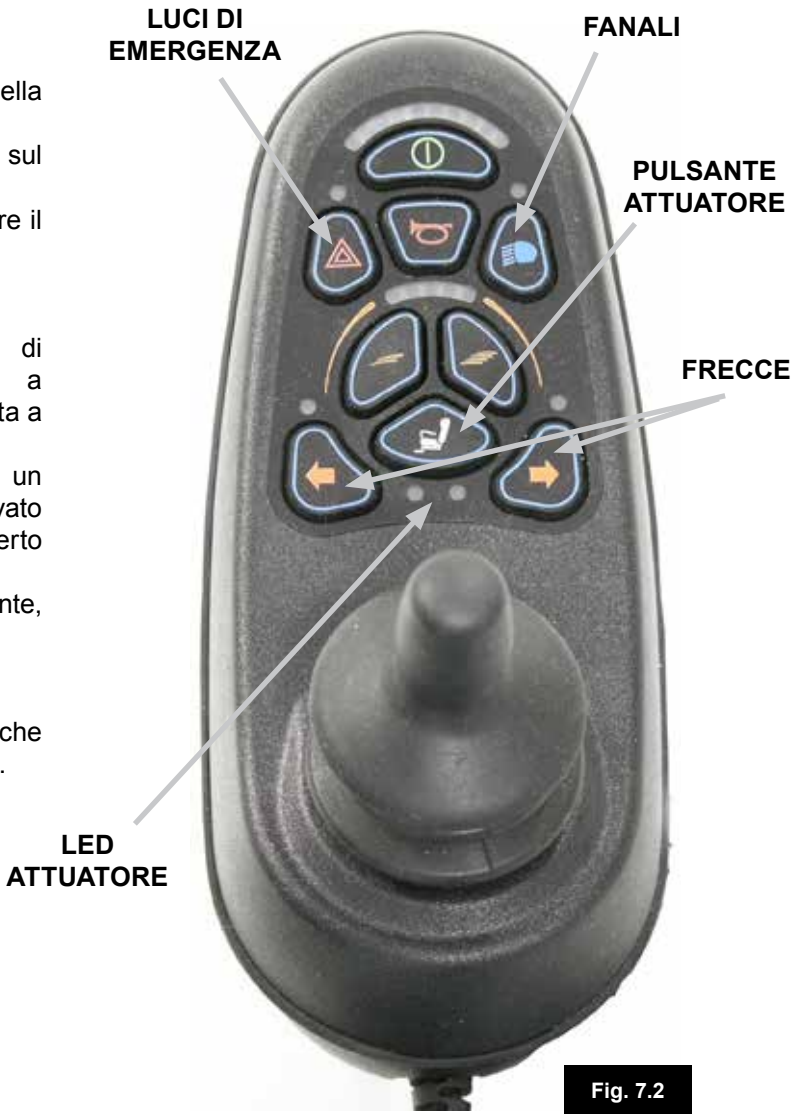

Fig. 7.2

7.11 Presa del caricabatteria e per la programmazione (Fig. 9.10)

⚠ **AVVERTENZA!**

- Questa presa va usata solamente per programmare e caricare la carrozzina.
- Non deve essere usata come fonte di alimentazione per altri dispositivi.
- Il collegamento di altri dispositivi elettrici potrebbe danneggiare il sistema di comando o diminuire le prestazioni di compatibilità elettromagnetica della carrozzina.

Per la ricarica si rimanda alla Sezione 9.0.

La presa di programmazione è utilizzata dal rivenditore autorizzato Sunrise Medical per programmare la carrozzina e per raccogliere informazioni utili per riparare eventuali guasti. Alla consegna della carrozzina la centralina è impostata con i parametri di fabbrica.
Per programmare la centralina, è necessario disporre di una periferica di programmazione speciale (dispositivo palmare o software PC), disponibile presso il rivenditore autorizzato Sunrise Medical.

⚠ **AVVERTENZA!**

La programmazione della centralina della carrozzina può essere effettuata solo da personale autorizzato Sunrise Medical. Se la centralina non è impostata correttamente, la sicurezza della guida potrebbe risultare compromessa con conseguente rischio di danni e lesioni.

NOTA: Sunrise Medical non si assume alcuna responsabilità per eventuali danni risultanti da movimenti o arresti imprevisti della carrozzina, causati da una programmazione non appropriata o dall'uso non autorizzato della carrozzina.

7.12 Doppio comando VR2:

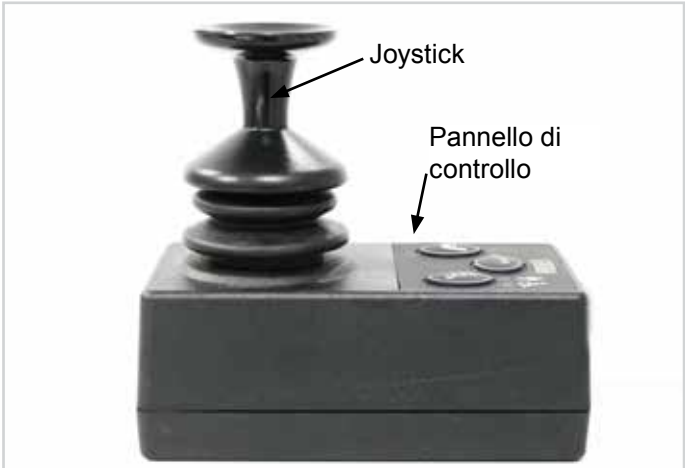

Fig. 7.3 Doppio comando VR2

7.13 Pulsante ed indicatore di comando:
Questo mostra quale joystick ha il controllo. Se la luce rossa della carrozzina è accesa, il joystick dell'utente della carrozzina ha il controllo. Se la luce verde dell'accompagnatore è accesa, il joystick dell'accompagnatore ha il controllo. Il pulsante viene utilizzato per trasferire il controllo da un'unità all'altra (Fig. 7.4).

7.14 Pulsante e LED dell'attuatore:
Un pulsante dell'attuatore è installato automaticamente in tutti i dispositivi VR2 ausiliari per l'accompagnatore. Se VR2 è programmato per utilizzo senza attuatori, questo pulsante non ha nessuna funzione (Fig. 7.4).

Carrozzine con un attuatore
Premere il pulsante dell'attuatore una volta per attivare la modalità di regolazione dell'attuatore. L'attivazione di questa modalità è confermata dall'illuminazione di entrambi i LED. Per regolare l'attuatore spingere il joystick in avanti o indietro, a seconda dell'impostazione desiderata.
Per ritornare alla modalità di guida, premere il pulsante dell'attuatore o il pulsante della velocità.

Carrozzine con due attuatori:
Premere il pulsante dell'attuatore per attivare la modalità per la regolazione dell'attuatore. Premere il pulsante una volta. Il LED sinistro si illumina. Spingere il joystick in avanti o indietro per regolare l'attuatore collegato a quel canale. Spingere il joystick a destra o a sinistra per selezionare l'attuatore da regolare. Quando l'attuatore selezionato cambia, cambia anche il LED illuminato. Spingere a sinistra per l'attuatore 1 e a destra per l'attuatore 2.
Per ritornare alla modalità di guida, premere il pulsante dell'attuatore o il pulsante della velocità.

Doppio comando VR2

Fig. 7.4

7.15 Pulsante ed indicatore della velocità massima:
Questo mostra la velocità massima della carrozzina impostata quando il sistema di comando dell'accompagnatore ha il controllo. Vi sono 5 livelli di velocità - il livello 1 è quello con la velocità più bassa, mentre il livello 5 è quello con la velocità più alta. Per cambiare la velocità impostata utilizzare il pulsante della velocità (Fig. 7.4).

Se il sistema di comando è programmato per operare con un certo profilo di guida, il regolatore di velocità del sistema di comando dell'accompagnatore regola la velocità solo per il profilo attualmente selezionato.
Il cambiamento da un profilo di guida all'altro è possibile solo utilizzando il joystick principale VR2.

⚠ **AVVERTENZA!**

Per evitare movimenti imprevisti o accidentali della carrozzina e per non consumare la batteria, si raccomanda di spegnere il sistema di comando quando le regolazioni di guida e di seduta non vengono usate.

Nota: fare sempre attenzione quando si muove la carrozzina.
Se è necessario riprogrammare il profilo di guida dell'accompagnatore per renderlo più agevole per l'accompagnatore stesso e/o per l'utente, contattare il rivenditore autorizzato Sunrise.
Se la direzione di movimento del comando per accompagnatore deve essere modificata, rivolgersi al rivenditore autorizzato Sunrise.

⚠ **AVVERTENZA!**

Non cercare di programmare la carrozzina in modo autonomo.
Consultare sempre un professionista sanitario qualificato.
Per informazioni, contattare il rivenditore Sunrise Medical autorizzato

7.16 Centralina Quickie per il controllo diretto degli attuatori:
Gli interruttori a controllo diretto degli attuatori possono funzionare con qualsiasi tipo di attuatore approvato dal produttore. Il loro funzionamento dipende dal tipo di opzioni installate sulla carrozzina. Per azionare le pedane, il basculamento della seduta o l'inclinazione dello schienale;
Spingere la levetta dell'attuatore desiderato fino a raggiungere l'angolo o l'altezza desiderata.
Al rilascio dell'interruttore, l'attuatore si ferma.
Quando l'attuatore raggiunge la posizione massima o minima rilasciare immediatamente l'interruttore. Mantenere in azione la levetta potrebbe causare danni all'attuatore. (Fig. 7.5).

Fig. 7.5

7.17 Comando per accompagnatore.

Comando per accompagnatore (opzionale)
Il comando direzionale per accompagnatore Forus è un dispositivo meccanico che traduce i movimenti meccanici dell'accompagnatore in movimenti del joystick su un joystick normale. (Fig.7.6).

Fig. 7.6

Uso del comando direzionale per accompagnatore (Fig. 7.6).
- Premere il pulsante di accensione/spegnimento (On/Off) sul comando manuale; il comando direzionale per accompagnatore è ora pronto per l'uso.
- Impostare la velocità, partendo dal valore più basso.
- Spingendo la maniglia di spinta a SINISTRA, la carrozzina si muove verso DESTRA.
- Spingendo la maniglia di spinta a DESTRA, la carrozzina si muove verso SINISTRA.
- Spingendo la leva rossa del joystick in BASSO, la carrozzina si muove in AVANTI.
- Spingendo la leva rossa del joystick in ALTO, la carrozzina si muove in RETROMARCIA.

Arresto di emergenza, (On/Off).
Il pulsante di accensione/spegnimento (On/Off) del comando direzionale per accompagnatore agisce da pulsante di ARRESTO DI EMERGENZA (Fig. 7.6).
Una volta premuto, fa rallentare la carrozzina gradualmente fino all'arresto.

Nota: fare sempre attenzione quando si muove la carrozzina.
Se è necessario riprogrammare il profilo di guida dell'accompagnatore per renderlo più agevole per l'accompagnatore stesso e/o per l'utente, contattare il rivenditore autorizzato Sunrise.
Se la direzione di movimento del comando per accompagnatore deve essere modificata, rivolgersi al rivenditore autorizzato Sunrise.

⚠ **AVVERTENZA!**

- Impostare la velocità a 0-3 km/h circa.
- Prima di portare l'utente in ambienti pubblici, familiarizzare con il joystick in un luogo sicuro.
- Controllare che gli attacchi siano tutti ben stretti e che il joystick sia ben libero di muoversi.

8.0 Ricerca guasti e soluzioni usando il comando manuale VR2:

Contattare sempre il rivenditore autorizzato Sunrise Medical se il comando segnala un guasto.

L'indicatore del livello di carica della batteria e l'indicatore della velocità massima/del profilo mostrano lo stato del sistema di comando. (Sezione 7.0, Fig. 7.1).

Indicatore batteria stazionario - tutto funziona correttamente.

Indicatore batteria che lampeggia lentamente - Il sistema di comando funziona correttamente, ma è necessario caricare le batterie il più presto possibile.

Indicatore della batteria che va su e giù lungo le tacche di carica - Le batterie della carrozzina sono in caricamento. Non è possibile guidare la carrozzina fino a che il caricabatteria non venga scollegato e il sistema di comando spento e quindi riacceso.

L'indicatore della batteria lampeggia rapidamente (anche quando il joystick è stato rilasciato)
I circuiti di sicurezza del sistema di comando sono scattati impedendo al sistema di comando stesso di azionare la carrozzina.

Questo indica che i circuiti di sicurezza sono entrati in azione. Per esempio, il VR2 ha rilevato un problema nel sistema elettrico della carrozzina.

- Spegnere il sistema di comando.
- Assicurarsi che tutti i connettori sulla carrozzina e sul sistema di comando siano collegati in modo sicuro.
- Controllare lo stato della batteria.
- Se non si riesce ad identificare la causa del problema, consultare la guida per la risoluzione dei problemi della pagina seguente
- Accendere di nuovo il sistema di comando e provare a guidare la carrozzina.
- Se i circuiti di sicurezza si attivano di nuovo, spegnere il sistema e non utilizzare la carrozzina.
- Contattare il rivenditore Sunrise Medical autorizzato.

Guida per la risoluzione dei problemi, (Fig. 8.1).
Vedere la pagina seguente
Se il sistema si blocca, è possibile riuscire ad identificare il problema contando il numero di tacche che lampeggiano sul sensore della batteria.
Consultare la lista per trovare il numero corrispondente al numero di tacche che lampeggiano e seguire le istruzioni.
Movimento lento - Se la carrozzina non viaggia alla massima velocità o non risponde abbastanza rapidamente e lo stato della batteria è buono, controllare la velocità massima impostata. Se il problema non viene risolto reimpostando la velocità, allora si potrebbe essere verificato un guasto non pericoloso. Contattare il rivenditore Sunrise Medical autorizzato.

L'indicatore di velocità/profilo di guida va su e giù - Indica che il sistema di comando è bloccato. Consultare la Sezione 7.3 che riporta le istruzioni per sbloccare il sistema di comando.

L'indicatore di velocità/profilo di guida lampeggia - Indica una limitazione alla velocità della carrozzina per motivi di sicurezza L'esatta causa dipenderà dalle opzioni della carrozzina, ma normalmente questo problema è causato dall'elevazione della seduta.

Il LED dell'attuatore lampeggia - Questo indica che gli attuatori potrebbero essere stati inibiti in entrambe le direzioni.

Codice errore	Causa possibile
	La batteria va caricata o una connessione è difettosa. Controllare le connessioni della batteria. Se le connessioni sono in ordine, ricaricare le batterie.
	Il motore di sinistra presenta una connessione difettosa. Controllare le connessioni del motore sinistro.
	Una connessione del motore sinistro con la batteria è in cortocircuito. Contattare il rivenditore Sunrise Medical autorizzato.
	Il motore di destra presenta una connessione difettosa. Controllare le connessioni del motore destro.
	Una connessione del motore destro con la batteria è in cortocircuito. Contattare il rivenditore Sunrise Medical autorizzato.
	Un segnale esterno impedisce la guida della carrozzina. È possibile che il caricabatteria sia collegato all'alimentazione.
	Indica un errore del joystick. Assicurarsi che all'accensione del sistema di comando il joystick si trovi al centro.
	Viene notificato un errore del sistema di comando. Assicurarsi che il joystick sia correttamente collegato.
	I freni di stazionamento presentano una connessione difettosa. Controllare il freno di stazionamento e le connessioni del motore. Assicurarsi che il joystick sia correttamente collegato.
	Al sistema di comando è stata applicata una tensione troppo alta. Solitamente ciò è dovuto a una connessione della batteria difettosa. Controllare le connessioni della batteria.
+ S	S = LED dell'indicatore di velocità Viene notificato un errore di comunicazione. Assicurarsi che il cavo del joystick sia saldamente collegato e non sia danneggiato.
+ A	A = LED attuatore Viene notificato uno scatto dell'attuatore. Se la carrozzina è equipaggiata con più di un attuatore, controllare quale attuatore è guasto. Controllare il cablaggio dell'attuatore.

Fig. 8.1

9.0 Batterie e carica delle batterie:

⚠ **AVVERTENZA!**

Leggere attentamente il manuale dell'utente del caricabatteria fornito. Le procedure generali e gli effetti dell'interazione con la carrozzina e le batterie rimangono validi.

⚠ **AVVERTENZA!**

Non esporre alcuna parte delle batterie ad una fonte di calore diretta, per esempio una fiamma viva o una stufa a gas.

⚠ **AVVERTENZA!**

Quando si caricano le batterie, sistemarle sempre su una superficie rigida in una stanza ben ventilata.

⚠ **AVVERTENZA!**

Non caricare mai le batterie all'aria aperta.

9.1. Specifiche batterie e caricabatteria
Batterie:
24 V (2 x 12 V) / 40 Ah., Batterie al gel senza manutenzione
Dimensioni: 197 x 165 x 170 mm.
Capacità a tempo di scarica 34 Ah/5 h
24 V (2 x 12 V) / 50 Ah, Batteria al gel senza manutenzione
Dimensioni: 197 x 165 x 170 mm.
24 V (2 x 12 V) / 50 Ah. Batteria al gel senza manutenzione
Dimensioni: 228 x 139 x 235 mm.
Caricabatteria:
Connettore: tipo "Cannon" a 3 poli
Caricabatteria: 24 V CC 8 A

9.2 Fusibili elettrici:
Per evitare che la carrozzina si sovraccarichi, i cablaggi delle batterie sono protetti da fusibili. I fusibili isolano completamente la batteria dal cablaggio della carrozzina e controllano i sistemi nel caso in cui si verifichi un corto circuito.
Se si sospetta che un fusibile sia bruciato, contattare quanto prima un rivenditore autorizzato di Sunrise Medical che avvierà una diagnostica per determinare la causa che ha originato il guasto.

⚠ **AVVERTENZA!**

Non cercare di cambiare un fusibile in modo autonomo.
Non cercare di bypassare il fusibile perché potrebbe risultare molto pericoloso.
Contattare il rivenditore Sunrise Medical autorizzato il prima possibile.

Fig. 9.1

9.3 Batterie (Fig. 9.1 - 9.9):
Si veda anche la pagina seguente.
Le batterie sono alloggiate sotto il coperchio dell'alloggiamento delle batterie nella parte posteriore del veicolo.
Per rimuovere le batterie:

- Rimuovere la copertura della batteria facendo delicatamente leva con un cacciavite sui fermagli di plastica.
- Rimuovere le fasce di sicurezza di Velcro®.
- Rimuovere la spina di connessione GRIGIA che collega le due batterie.
- Estrarre la batteria più vicina facendola scorrere verso l'esterno.
- Portarsi davanti alla carrozzina ed individuare il modulo di alimentazione posto immediatamente sotto la parte centrale del sedile.
- Scollegare la spina centrale.
- Portarsi dietro la carrozzina e fare scorrere verso l'esterno la seconda batteria.

⚠ **AVVERTIMENTO!**

Non mettere in corto i terminali della batteria. Ricordare che chiavi e gioielli sono dei conduttori elettrici e che se vengono a contatto con i terminali della batteria possono causare ustioni gravi e/o esplosioni!

⚠ **AVVERTENZA!**

- Le batterie sono pesanti. Quando le si deve rimuovere dalla carrozzina e dagli alloggiamenti, adottare le tecniche di sollevamento appropriate.
- Per sollevare le batterie, usare sempre le maniglie o le cinghie applicate.

Per riposizionare la batteria seguire la procedura inversa.

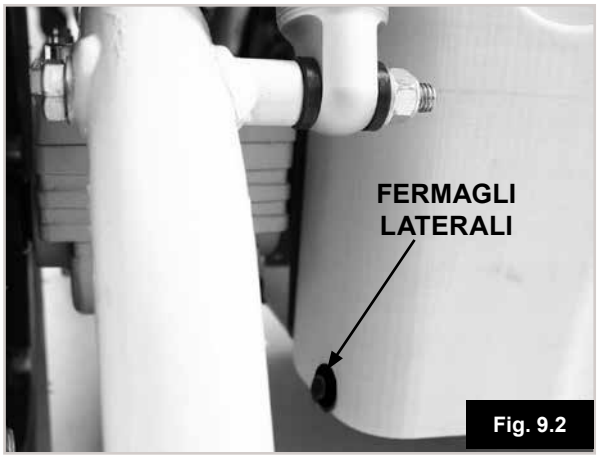

Fig. 9.2

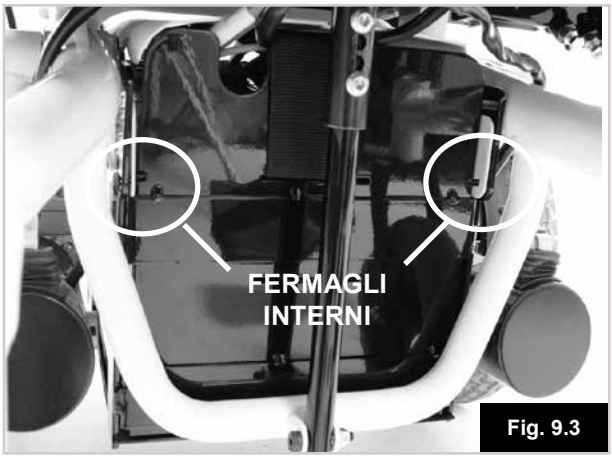

Fig. 9.3

Fig. 9.4

Fig. 9.5

Fig. 9.6

Fig. 9.7

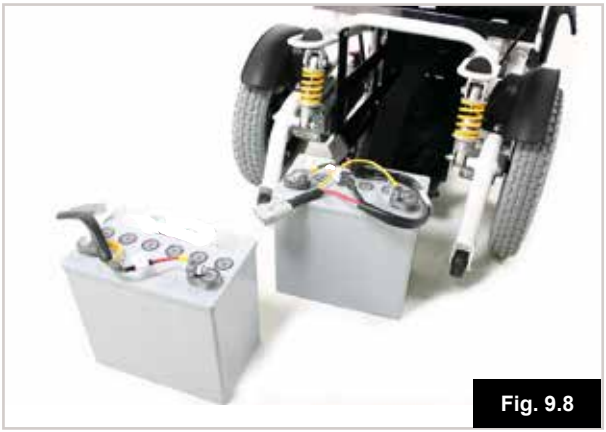
Fig. 9.8

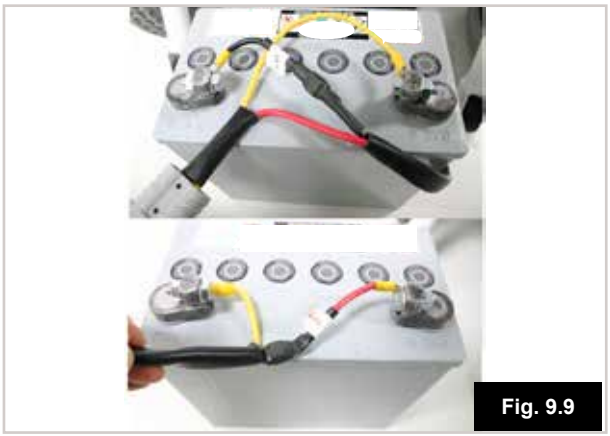
Fig. 9.9

9.4 Informazioni generali sulle batterie:

Le batterie sono una fonte di alimentazione per quasi tutti i prodotti di mobilità odierni. Il design delle batterie utilizzato per tali prodotti varia molto da quello delle batterie usate, per esempio, per avviare un'automobile. Le batterie delle automobili sono concepite per erogare molta potenza per un breve periodo di tempo, mentre quelle per i prodotti di mobilità (comunemente conosciute come "a ciclo profondo o continuo") erogano la potenza lentamente e uniformemente per un lungo periodo di tempo. Pertanto, a causa dei bassi volumi di produzione e all'aumento dei requisiti tecnologici, le batterie per i prodotti di mobilità sono normalmente più costose.

Comunemente si usano due batterie da 12 volt per un prodotto di mobilità per un voltaggio totale di 24 volt. La potenza della batteria (cioè la potenza disponibile) è espressa in ampere all'ora per esempio, 80 Ah. Più è alto il valore, più sono potenti e pesanti le batterie e presumibilmente maggiore è la distanza che si può percorrere. Per questi tipi di carrozzina Sunrise Medical fornisce solo batterie senza manutenzione.

9.5 Batterie senza manutenzione:

In questo tipo di batteria l'elettrolito, comunemente indicato come "gel", è completamente racchiuso all'interno della custodia esterna della batteria. Come implicito nel nome, non è necessario eseguirne la manutenzione, basta caricarle. Si può trasportare questo tipo di batteria in modo sicuro senza timore di versare l'acido. Inoltre queste batterie sono approvate per il trasporto su aereo, navi e treni.

9.6 Cura delle batterie:

Sotto viene riportato uno schema di cura per le batterie senza manutenzione. Questo schema è stato redatto da Sunrise Medical insieme ai produttori delle batterie per aiutare gli utilizzatori ad ottenere la massima resa. Se si segue uno schema diverso, si potrebbe ridurre il rendimento del veicolo.

9.7 Piano di cura per le batterie che non richiedono manutenzione:

- Usare solo un caricabatteria approvato da Sunrise Medical e compatibile con il veicolo in dotazione.
- Ricaricare le batterie ogni sera, a prescindere dall'uso che si è fatto del veicolo di mobilità durante il giorno.
- Non interrompere il ciclo di carica.
- Se non si ha bisogno di usare il veicolo di mobilità, lasciarlo collegato al caricabatteria fino all'utilizzo seguente. Le batterie non si danneggiano se la spina rimane inserita nella presa di alimentazione. Se si scollega la spina dalla corrente ma si lascia collegato il cavo di alimentazione, le batterie alla fine si scaricano.
- Se si deve lasciare la carrozzina inutilizzata per un periodo lungo (più di 15 giorni), caricare completamente la batteria, dopodiché scollegare il cavo principale della batteria.
- Se le batterie non vengono ricaricate, possono danneggiarsi, riducendo l'autonomia e andando incontro a guasti.
- Non ricaricare le batterie durante il giorno. Aspettare fino alla sera per caricarle completamente di notte.
- Come regola generale, le batterie senza manutenzione richiedono più tempo per arrivare ad una carica completa rispetto alle batterie ad acido.
- Ispezionare regolarmente i terminali delle batterie per escludere segni di corrosione. Se presentano segni di corrosione, pulirli completamente (la cosa migliore sarebbe utilizzare una spazzola metallica), e ingrassarli di nuovo con della vaselina. Non usare grasso comune. Accertarsi che i dadi e i bulloni, i fermagli dei cavi ed il cavo esposto siano completamente ricoperti di vaselina.
- Se ci si attiene alle istruzioni riportate sopra, le batterie offriranno prestazioni migliori, un'autonomia superiore ed una durata maggiore.
- Contattare Sunrise Medical per lo smaltimento quando saranno completamente scariche.

Fig. 9.10

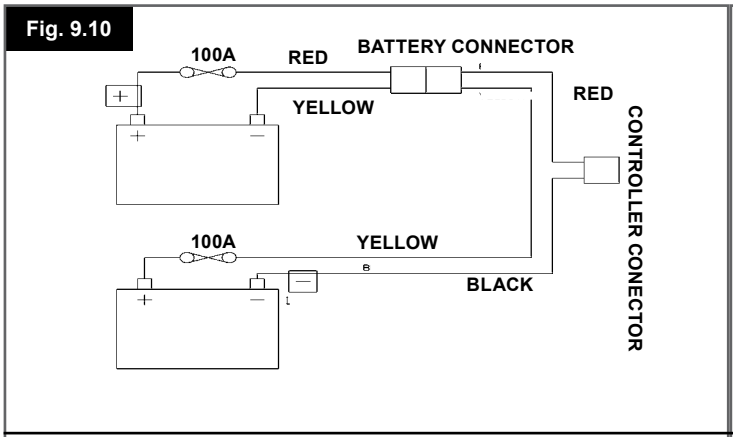

DIAGRAMMA DI CABLAGGIO DELLA BATTERIA

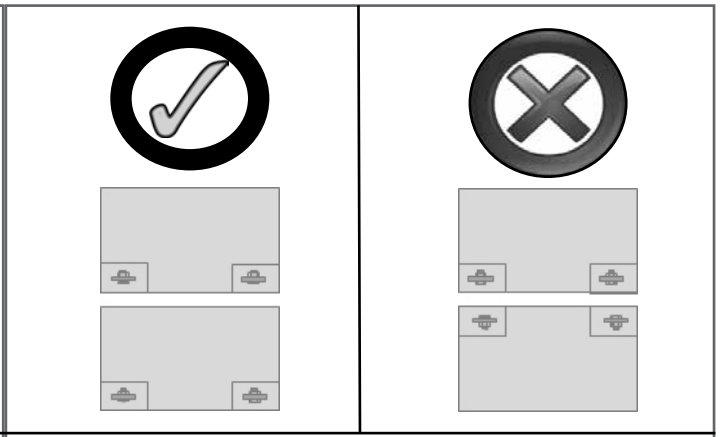

POSIZIONE DEI MORSETTI DELLA BATTERIA

9.8 Informazioni generali sul caricabatteria:

Il caricabatteria separato è stato ideato per caricare due batterie al gel da 12 V collegate in serie (=24 V).

9.9 Specifiche caricabatteria:

AVVERTENZA!

Utilizzare solo caricabatteria per batterie cicliche, batterie al gel con uscita nominale max 24 V/8 A.

Per altre informazioni sull'operazione di ricarica si rimanda alle istruzioni fornite con il caricabatteria.

Nota: se il caricabatteria non è collegato al controllo, non fornirà la tensione di ricarica.

AVVERTENZA!

È possibile che, durante l'uso, i contenitori metallici del caricabatteria si riscaldino leggermente.

9.10 Dispositivi di sicurezza del caricabatteria:

Il caricabatteria è dotato di dispositivi in grado di prevenire situazioni pericolose o incidenti in caso di collegamento errato delle batterie, surriscaldamento dovuto a guasti o carica con tensione errata.
La maggior parte dei caricabatteria per batterie di qualsiasi capacità presenta un isolamento doppio a livello elettrico e non richiede la messa a terra. Alcuni caricabatteria per batterie di capacità maggiore potrebbero richiedere la messa a terra. In tal caso ciò è chiaramente indicato sull'etichetta.
La spina di alimentazione del Regno Unito a 3 poli contiene un fusibile sostituibile. La categoria di questo fusibile è riportata sull'etichetta del caricabatteria.

AVVERTENZA!

Sostituire sempre il fusibile con uno dello stesso tipo e dimensioni come specificato. L'inserimento di fusibili differenti può causare danni al caricabatteria o il suo malfunzionamento.

Il caricabatteria che deve essere utilizzato nell'Europa continentale, viene fornito con una spina a due poli europea senza fusibile. Il fusibile si trova nel pannello del caricabatteria.

10.9 Come collegare il caricabatteria e ricarica delle batterie

- La batteria può essere caricata usando la presa sulla parte anteriore del telecomando VR2, (Fig. 9.11).
- Verificare che il comando VR2 sia spento.
- Per prima cosa, collegare il caricabatteria al comando VR2.
- Collegare il caricabatteria all'alimentazione elettrica alla presa di corrente e accenderlo.
- Non lasciare il caricabatteria connesso alla batteria se è spento o non è collegato alla rete elettrica. Non lasciare il caricabatteria collegato alle batterie con l'alimentazione scollegata o spenta o le batterie rischiano di danneggiarsi a causa di una scarica eccessiva e prolungata.
- Spegnere sempre l'alimentazione prima di scollegare le batterie.

9.12 Note di sicurezza e avvertimenti per il caricabatteria:

AVVERTENZA!

- Il caricabatteria deve essere utilizzato in un ambiente chiuso. Non utilizzarlo all'aperto, né esporlo a pioggia, neve, spruzzi o umidità.
- Per l'acquisto di batterie di ricambio, rivolgersi al rivenditore Sunrise Medical.
- È possibile usare il caricabatteria con altre marche di batterie al gel, a condizione che si riceva una conferma scritta da parte del tecnico autorizzato Sunrise Medical.

Fig. 9.11

9.13 Autonomia della carrozzina:
Le batterie garantiscono alla carrozzina un'autonomia di circa 25 km. La maggior parte dei produttori di prodotti di mobilità specifica l'autonomia del veicolo nella brochure o nel manuale d'uso. A volte l'autonomia specificata varia da un fabbricante all'altro benché le batterie siano uguali. Sunrise Medical misura la distanza in maniera coerente ed uniforme, ma vi possono essere delle variazioni per via dell'efficienza del motore e del peso totale del prodotto.
Le distanze sono calcolate in ottemperanza alla norma I.S.O. 7176. Parte 4: Consumo di energia e distanza teorica per carrozzina.

Questo test è condotto in condizioni controllate con batterie nuove e completamente cariche, su una superficie piana e con un peso utente di 100 kg. I dati citati devono essere considerati come massimo teorico e potrebbero essere ridotti da uno o più dei seguenti fattori.

- Il peso dell'utente è superiore a 100 kg.
- Le batterie sono vecchie o non in condizioni perfette.
- Terreno accidentato, per es. montagnoso, inclinato, fangoso e con ghiaia, erba, neve o ghiaccio.
- Qualora si salga frequentemente sul marciapiede.
- La temperatura ambientale è molto alta o molto bassa.
- La pressione di uno o più pneumatici non è corretta.
- Si parte e ci si ferma molto spesso mentre si guida.
- La moquette in casa è troppo spessa.
- Si utilizzano opzioni che consumano energia (per esempio, luci, attuatori e così via).

Le batterie disponibili per un prodotto Sunrise Medical dovrebbero dare una durata sufficiente per lo stile di vita di quasi tutti gli utenti.

9.14 Considerazioni sulle batterie:
Nel corso degli anni la tecnologia delle batterie è progredita, ma non si può dire altrettanto dei consigli riguardanti la cura delle batterie. Ciò è all'origine di numerose istruzioni confuse e, a volte, contraddittorie sul modo migliore di proteggere le batterie.
In questa sezione vengono sfatati alcuni di questi miti e leggende.

Per ridurre il rischio di danni alla spina e al cavo, scollegare il caricabatteria tirando la spina e non il cavo. Assicurarsi che il cavo non sia di intralcio o soggetto a danni o tensione. Non usare una prolunga a meno che non sia assolutamente necessario. L'utilizzo di una prolunga non adeguata può causare incendi o scosse elettriche. Se è necessario usare una prolunga, assicurarsi che i poli della spina della prolunga
corrispondano a quelli della spina del caricabatteria per numero, dimensione e forma e che la prolunga sia cablata correttamente e in buone condizioni.

10.0 Regolazioni:

10.1 Regolazione dell'appoggiapiedi (Fig. 10.1):
Per regolare l'altezza dell'appoggiapiedi:
allentare la vite, usando una chiave a brugola da 4 mm, impostare l'appoggiapiedi all'altezza desiderata e stringere di nuovo la vite.

Nota: verificare che le viti siano adeguatamente serrate.

Fig. 10.1

10.2 Regolazione della larghezza degli appoggiapiedi:
Per regolare la larghezza tra gli appoggiapiedi utilizzare una chiave da 10 mm per allentare i bulloni esagonali del telaio regolabile dell'appoggiapiedi. Si trovano nella parte anteriore del telaio della seduta. Tirare gli appoggiapiedi verso l'esterno, o spingerli vero l'interno, fino a raggiungere la posizione desiderata. Stringere bene i bulloni. Accertarsi che i bulloni siano fissati con dadi autobloccanti.

Fig. 10.2

10.3 Regolazione dei braccioli:

Regolazione dell'altezza (Fig. 10.3):
Impostare la vite nel foro del tubo del bracciolo in modo che corrisponda all'altezza desiderata. Girare la manopola in senso orario per stringerla.

Fig. 10.3

Regolazione della larghezza della seduta (Fig. 10.4):
Per regolare la distanza fra i braccioli usare una chiave da 10 mm per allentare i dadi esagonali degli elementi di fissaggio dei braccioli, posizionati sulla parte laterale del telaio sotto i braccioli stessi e tirare i braccioli verso l'esterno, o spingerli verso l'interno, fino a raggiungere la posizione desiderata. Stringere bene i bulloni. Accertarsi che i bulloni siano fissati con dadi autobloccanti.

Fig. 10.4

10.4 Regolazione della profondità della seduta:
(Fig. 10.5). Rimuovere i 2 bulloni sui supporti dello schienale, 1 per ogni lato del telaio, utilizzando una chiave a brugola da 5 mm e una chiave da 13 mm. Spostare lo schienale nella posizione di profondità della seduta desiderata. Riposizionare i dadi e stringerli. Per compensare la posizione dei braccioli, usare una combinazione di regolazione dei dadi sotto ogni imbottitura del bracciolo e cambiare le staffe del bracciolo da destra a sinistra in modo da raggiungere lo spostamento in avanti o indietro.

Sono possibili quattro profondità della seduta: 42,5, 45, 47,5, 50 mm.
Le quattro regolazioni sono::

- 42,5 mm: staffa del bracciolo spostata in avanti ed imbottitura fissata completamente in avanti.
- 45 mm: staffa del bracciolo spostata in avanti ed imbottitura fissata completamente indietro.
- 47,5 mm: staffa del bracciolo spostata indietro ed imbottitura fissata completamente in avanti.
- 50 mm: staffa del bracciolo spostata indietro ed imbottitura fissata completamente indietro.

Fig. 10.5

10.5 Regolazione del comando (Fig. 10.6):
Il comando può essere sistemato in varie posizioni lungo il bracciolo. Il comando può anche essere spostato girando in senso antiorario la leva posta sotto l'imbottitura del bracciolo; riposizionare il comando e fissarlo girando la leva in senso orario per stringerlo.

⚠ **AVVERTENZA!**

- Non sostituire la leva del joystick con una parte non autorizzata, poiché questo potrebbe causare un comportamento anomalo della carrozzina e la perdita del controllo.
- Sostituire la guaina di protezione del joystick se è strappata o rovinata o il comando potrebbe danneggiarsi seriamente e la carrozzina potrebbe spostarsi inaspettatamente.
- Assicurarsi di essere sempre in grado di usare tutti i comandi stando in posizione comoda mentre la carrozzina è in movimento e che il comando sia saldamente fissato alla carrozzina.

10.6 Doppio comando/comando accompagnatore:

⚠ **AVVERTENZA!**

- Assicurarsi di impostare il comando dell'accompagnatore su una velocità tale che l'accompagnatore possa seguire la carrozzina con facilità.
- Spegnere sempre il comando quando si lascia l'utente sulla carrozzina. (Vedere le sezioni 7.11 - 7.15).

Fig. 10.6

10.7 Comando retraibile in parallelo (Fig. 10.7):

⚠ **AVVERTENZA!**

- Prima di regolare il braccetto retraibile, spegnere il comando per evitare lo spostamento accidentale del joystick, che causerebbe un movimento indesiderato della carrozzina.
- Tenere le dita e gli abiti a distanza di sicurezza quando si usa il joystick retraibile.
- Tenere presente che la larghezza della carrozzina aumenta se il joystick retraibile è aperto e ciò può impedire il passaggio in mezzo a certi ostacoli.
- Non appendere alcun oggetto al gruppo del joystick retraibile in parallelo o il meccanismo girevole rischia di danneggiarsi.
- Non usare il joystick per appoggiarsi durante il trasferimento sulla o dalla carrozzina.
- Tenere sempre le dita e gli abiti a distanza di sicurezza dal joystick retraibile.
- Assicurarsi che la carrozzina sia spenta quando si regola il joystick retraibile in parallelo.
- Quando si usa il joystick retraibile in parallelo, manovrare la carrozzina solo a velocità ridotta, (Fig. 10.6).

10.8 Programmazione:
Alla consegna della carrozzina la centralina è impostata con i parametri di fabbrica. Tuttavia, se si devono apportare modifiche, contattare il rivenditore che metterà a disposizione il personale specializzato per eseguire questa operazione.

Nota: per programmare la carrozzina è necessario un programmatore o un programma software per PC con collegamenti appropriati.

⚠ **AVVERTENZA!**

Non cercare mai di programmare la carrozzina in modo autonomo.

⚠ **AVVERTENZA!**

La programmazione della centralina della carrozzina può essere effettuata solo da personale autorizzato Sunrise Medical. Se la centralina non è impostata correttamente, la sicurezza della guida potrebbe risultare compromessa con conseguente rischio di danni e lesioni.

Fig. 10.7

11.0 Pulizia:

11.1 Informazioni generali sulla pulizia:

- Pulire la carrozzina una volta alla settimana con un panno leggermente umido, non bagnato, e spolverare l'area intorno ai motori per eliminare la polvere e la lanugine accumulatesi.
- Asciugare accuratamente qualsiasi parte della carrozzina che possa bagnarsi durante le operazioni di pulizia, o a causa di utilizzo in un ambiente bagnato o umido.
- Se più persone usano la carrozzina, pulire accuratamente i comandi per evitare che vengano trasmesse infezioni tra utenti. Si può usare a questo scopo un disinfettante commerciale. Osservare le istruzioni del fabbricante per il disinfettante impiegato.
- Se il rivestimento o il sedile presenta strappi, ammaccature, segni di usura o si è allentato, in particolare in prossimità dei tubi, si rischia di compromettere la postura o di ridurre i livelli di comfort e di sollievo dalla pressione.

11.2 Pulizia del sedile:
Pulire tutte le parti e gli accessori, come i tavolini, con un panno umido.
Pulire tutti i supporti laterali, appoggiatesta, braccioli, protezioni laterali, appoggiapolpacci e ginocchiere con un panno umido.

ATTENZIONE!

Non pulire la carrozzina con getti d'acqua o idropulitrici.

11.3 Pulizia del sistema di comando:
Pulire il sistema di comando ed il joystick con un panno inumidito con detergente diluito. Fare attenzione a non danneggiare il joystick durante la pulizia.

ATTENZIONE!

Non usare mai sostanze abrasive o a base di alcool.

11.4 Comandi speciali:
Verificare che i joystick (tutte le varianti) vengano puliti con un disinfettante blando e un panno per evitare la possibilità di infezioni incrociate.

AVVERTENZA

Verificare che il comando sia spento prima della pulizia.

12.0 Requisiti di spedizione e immagazzinaggio:

12.1 Temperatura ed umidità di immagazzinaggio:
Temperatura di immagazzinaggio: Min: –40 ºC Max: 65 ºC
Umidità relativa (non condensante): Min:5% Max: 95%

12.2 Requisiti di spedizione speciali:
La carrozzina può essere trasportata in auto, in treno, in nave o in aereo. Le batterie sono conformi alle disposizioni IATA.

ATTENZIONE!

Prima di partire per un viaggio, rivolgersi al vettore appropriato. L'agenzia viaggi sarà in grado di dare informazioni su requisiti e istruzioni speciali.

- Verificare che le parti rimovibili siano fissate alla carrozzina oppure imballate separatamente ed etichettate in modo che non vengano smarrite durante le operazioni di carico/scarico.
- Portare con sé questo manuale.
- Il vettore dovrà fare riferimento alle seguenti sezioni.
- Come bloccare/sbloccare il joystick, (Sezione 7.3).
- Come scollegare le batterie, (Sezione 9.3, Fig. 9.1 - 9.9).
- Come scollegare l'unità motore, (Sezione 5.4).

12.3 Immagazzinaggio a medio o lungo termine:
Quando si desidera riporre la carrozzina per lunghi periodi di tempo (oltre una settimana), seguire queste semplici istruzioni:

Caricare completamente la carrozzina per almeno 24 ore.
Scollegare le batterie o il pacco batterie.

AVVERTENZA!

Non riporre mai la carrozzina:

- all'esterno.
- alla luce diretta del sole (le parti in plastica potrebbero sbiadire).
- vicino ad una fonte di calore diretta.
- in un ambiente umido.
- in un ambiente freddo.
- Con le batterie/scatola batterie collegate (anche se la centralina è spenta).

In questo modo il rischio di scarica completa e di danno alle batterie verrà ridotto.
Prima di riutilizzare la carrozzina ricollegare le batterie/ il pacco batterie e caricare la carrozzina per almeno 24 ore.

13.0 Smaltimento:

Secondo il simbolo riportato di seguito è necessario smaltire il prodotto conformemente alle leggi e alle regole vigenti, separatamente dai rifiuti normali. Per smaltire il prodotto, portarlo al punto di raccolta designato dalle autorità locali. La raccolta separata e il riciclaggio del prodotto al momento dello smaltimento contribuiranno a preservare le risorse naturali. Accertarsi che il prodotto venga riciclato in maniera ecologica.

Assicurarsi di essere il proprietario legale del prodotto prima di organizzarne lo smaltimento secondo le raccomandazioni riportate sopra.

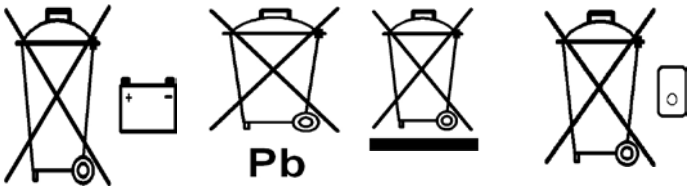

14.0 Scheda delle specifiche tecniche (EN 12184 & ISO 7176-15)

Sunrise Medical S.r.l.
Via Riva, 20 - Montale
29122 Piacenza
Italia
Tel.: +39 0523 573111
Fax: +39 0523 570060
www.SunriseMedical.com

Temperatura di esercizio: da - 25°C a 50°C
Temperatura di immagazzinaggio: da -40°C a 65°C
Resistenza all'umidità: IPx4
Nessuna restrizione sull'umidità o la pressione atmosferica

Modello: Quickie Tango

Portata massima:
125 kg (utente) - disponibili tutte le opzioni:
140 kg (utente) - opzioni elettroniche non disponibili.

La carrozzina Quickie Tango è conforme ai seguenti standard:

a) requisiti e norme per la resistenza statica, resistenza all'urto e all'usura (ISO 7176-8)

b) sistemi di alimentazione e controllo per carrozzine elettroniche: requisiti e norme (ISO 7176-14)

c) test climatico conforme allo standard ISO 7176-9

d) requisiti di resistenza all'infiammabilità conformi allo standard ISO 7176-16

e) il prodotto è specificato come carrozzina elettronica di Classe B

f) i materiali impiegati su questo prodotto sono tutti conformi alla norma EN1021, parti 1 e 2.

ISO 7176-15	MIN.	MAX.	NOTE
Lunghezza totale (con pedane)	1070 mm	1100 mm	Angoli pedana 70°
Larghezza totale	580 mm	600 mm	Ruote posteriore da 12”/14”
Peso totale (con batterie)	85 kg	100 kg	
Peso della parte più pesante	-	16.5 kg	Parte rimovibile più pesante
Stabilità statica in discesa	-	20°	Basculamento 3° + 3° reclinamento
Stabilità statica in salita	-	14°	Basculamento 3° + 3° reclinamento
Stabilità statica laterale	-	18°	Basculamento 3° + 3° reclinamento
Consumo elettrico (autonomia massima)	-	25 km	Motore 6 km/h e utente 100 kg
Stabilità dinamica in salita	-	10°	max. Pendenza in sicurezza = 10° (18%)
Superamento ostacoli (con dispositivo salicordoli)	50 mm	(100 mm)	
Velocità massima in avanti	6 km/h	10 km/h	
Distanza minima di frenata alla massima velocità	-	-	A seconda della programmazione
Angolazione seduta (impostata con strumenti)	0°	9°	Incrementi da 3°
Profondità effettiva della seduta	425 mm	500 mm	Incrementi da 25 mm
Larghezza effettiva della seduta	(400 mm)	500 mm	(con imbottiture)
Altezza anteriore della seduta.	-	450 mm	con inclinazione sedile a 3°
Angolo dello schienale	–3°	12°	regolabile con attrezzi
Altezza dello schienale	450 mm	500 mm	Incrementi da 25 mm
Distanza dagli appoggiapiedi alla seduta	290 mm	460 mm	
Angolo anteriore del telaio	110°	-	
Distanza dal bracciolo alla seduta	270 mm	355 mm	Incrementi da 7 mm
Posizione anteriore della struttura del bracciolo	370 mm	390 mm	
Min. di sterzata minimo	900 mm		Pedana 70°
Tensione nominale batteria	24 V		
Tensione di interruzione	16 V		
Collegamento fusibile batteria	-	100A	Fusibile in linea su ciascuna batteria
Centralina Quickie per il controllo diretto degli attuatori	-	6.3 A	Fusibile Schurter 5 x 20 mm
Peso del manichino del test	-	125 kg	
EN 12184	**MIN.**	**MAX.**	**NOTE**
max. altezza del marciapiede	50 mm	(100 mm)	(con dispositivo salicordoli)
Distanza da terra	80 mm	90 mm	Ruote posteriore da 12”/14”
Raggio di sterzata/Spazio per inversione	1300 mm	-	
Forza da applicare sul controllo della velocità		2 N	
Forza da applicare sul controllo di direzione		1 N	

NOTA: è possibile che alcune opzioni e misure non siano disponibili in tutti i Paesi.

15.0 Garanzia:

SUNRISE MEDICAL garantisce questo prodotto per due anni dalla data indicata nella fattura, nella ricevuta o nella bolla di accompagnamento. Per i prodotti contenenti batterie, la garanzie sulle batterie è di 6 mesi. Questa garanzia copre le parti che richiedono sostituzione, manodopera e trasporto.

Nei reclami coperti da garanzia, assicurarsi di includere la fattura di acquisto del prodotto a comprova della data di consegna.

Questa garanzia non copre:

USURA E STRAPPI NORMALI, per es. su rivestimento, pneumatici, camere d'aria, cerchioni, ruote, tessuto ecc.
INCIDENTI, per es. telai piegati, graffi, pneumatici sgonfi ecc.
USO IMPROPRIO e danni causati da utenti di peso superiore alla portata massima indicata nel manuale per l'uso.
MANUTENZIONE INSUFFICIENTE e mancata osservanza delle istruzioni di conservazione riportate nel manuale per l'uso.
MODIFICHE o RIPARAZIONI eseguite da personale non autorizzato da Sunrise Medical.
PRODOTTI SENZA FATTURA O NUMERO DI SERIE.

Durata prevista di vita
Abbiamo previsto una durata di vita di questo prodotto di 5 anni, sempre che:
Venga usato nel rigido rispetto dell'uso al quale è destinato e che è stato descritto in questo documento.
Vengano soddisfatti tutti i requisiti di assistenza e manutenzione previsti.
La durata prevista di vita può essere più lunga se il prodotto viene usato con attenzione e viene eseguita una manutenzione appropriata.
La durata prevista di vita può altresì essere considerevolmente ridotta in presenza di uso estremo o non corretto del prodotto.

Il fatto che venga dichiarata una durata prevista di vita per questo prodotto non costituisce una garanzia aggiuntiva.

Solo per i rivenditori:
Le parti richieste devono essere ordinate esclusivamente a Sunrise Medical
Non usare parti non autorizzate e non effettuare modifiche non autorizzate.

TIMBRO DEL RIVENDITORE

16.0 Documento per la manutenzione:

Questa sezione serve per aiutare l'utente a mantenere un documento scritto della manutenzione o delle riparazioni eseguite sulla carrozzina. Il tecnico completerà questa sezione e riconsegnerà il manuale insieme alla carrozzina.

NOTA: per qualsiasi intervento di manutenzione o riparazione in garanzia, rivolgersi al rivenditore autorizzato Sunrise Medical di zona.

Modello				
Numero di serie				
Anno	1	2	3	4
Date della manutenzione				
Comando				
Interruttore ON/OFF				
Spina di uscita				
Funzionamento				
Frenata dinamica				
Configurazione programmabile				
Batterie				
Danni fisici				
Connessioni				
Test di scarica				
Ruote/pneumatici				
Usura				
Pressione				
Cuscinetti				
Dadi delle ruote				
Motori				
Cavi elettrici				
Rumore				
Connessioni				
Freni				
Spazzole				
Dispositivo di blocco/ sblocco				
Telaio				
Condizione				
Sterzo				
Rivestimento				
Sedile				
Indietro				
Braccioli				
Componenti elettriche				
Condizione del cablaggio				
Connessioni				
Collaudo				
In avanti				
Retromarcia				
Arresto di emergenza				
Svolta a sinistra				
Svolta a destra				
Pendenza in su/in giù				
Superamento ostacolo				
Freno di stazionamento				

17.0 Verifica delle prestazioni:

Dopo avere eseguito le operazioni di manutenzione o riparazione, assicurarsi che la carrozzina funzioni correttamente prima di usarla.

- Controllare la carrozzina, assicurandosi che le pedane, i braccioli ecc. siano posizionati correttamente e ben agganciati alla carrozzina, con i dispositivi di fissaggio ben serrati.
- Assicurarsi che lo schienale sia montato correttamente e regolato.
- Assicurarsi che i cuscini siano tutti al loro posto.
- Accendere il comando e controllare se le luci lampeggiano. Se lampeggiano, significa che il sistema elettronico è guasto. Per l'identificazione dei guasti e delle soluzioni consultare la sezione 8.0.
- Completare la procedura di controllo del freno di stazionamento.
- Controllare che tutte le opzioni elettroniche, comprese luci e frecce eventuali, funzionino correttamente.
- Provare a guidare la carrozzina utilizzando tutti i profili di guida (se installati), per controllare che funzionino come indicato.

AVVERTENZA!

Se si hanno dubbi sulle prestazioni della carrozzina, contattare il rivenditore Sunrise Medical autorizzato.

NOTA: l'utente deve eseguire solo le operazioni indicate nei riquadri VERDI. In caso di dubbi, contattare il rivenditore Sunrise Medical autorizzato.

17.1 Riutilizzo

Per il modo in cui è costruito, il modello Tango è ideale sia per l'uso interno (sedile basso, dimensioni compatte), sia per l'uso esterno (fanali, batterie da 50 Ah/60 Ah ecc.).
Grazie all'elevato grado di flessibilità, reso possibile dalle numerose regolazioni ed alla tecnologia con piattaforma modulare (sistema di costruzione modulare), Tango può essere riutilizzata da altri utenti.
I moduli individuali (basculamento, reclinazione dello schienale) possono essere montati e smontati molto velocemente, e le numerose regolazioni del sistema di seduta permettono di adattare la carrozzina a ciascun utente finale.
Montaggio opzionale dell'unità di comando a sinistra o a destra della carrozzina, successivamente modificabile, e a distanza regolabile dallo schienale.

Programma per i controlli e per la manutenzione	Quotidiano	Settimanale	Trimestrale	Ogni sei mesi	Annuale
Controllare la spia del livello di carica della batteria e, se necessario, ricaricare	✵				
Controllare che il joystick non sia piegato o danneggiato	✵				
Assicurarsi che tutte le parti rimovibili siano ben fissate	✵				
Controllare che la cintura pelvica non sia logora ed assicurarsi che la fibbia funzioni correttamente	✵				
Controllare il freno di stazionamento		✵			
Controllare la pressione degli pneumatici e, se necessario, gonfiarli		✵			
Verificare che i dispositivi di fissaggio della regolazione della profondità della seduta siano adeguatamente serrati.		✵			
Assicurarsi che i cavi e i connettori siano tutti in buono stato e ordinati e non siano di intralcio		✵			
Pulire la carrozzina e il rivestimento		✵			
Controllare i morsetti della batteria, rimuovere gli eventuali segni di corrosione e applicare della vaselina			✵		
Controllare che il rivestimento, il sedile, l'appoggiatesta, le imbottiture dei braccioli e quelle dei polpacci non presentino segni di logorio				✵	
L'esame completo, il controllo della sicurezza e la manutenzione devono essere effettuati da un tecnico autorizzato Sunrise Medical.					✵

Sunrise Medical GmbH & Co. KG
Kahlbachring 2-4
69254 Malsch/Heidelberg
Deutschland
Tel.: +49 (0) 7253/980-0
Fax: +49 (0) 7253/980-222
www.SunriseMedical.de

Sunrise Medical
Thorns Road
Brierley Hill
West Midlands
DY5 2LD
England
Phone: 0845 605 66 88
Fax: 0845 605 66 89
www.SunriseMedical.co.uk

Sunrise Medical S.L.
Polígono Bakiola, 41
48498 Arrankudiaga – Vizcaya
España
Tel.: +34 (0) 902142434
Fax: +34 (0) 946481575
www.SunriseMedical.es

ZAC de la Vrillonnerie
17 Rue Michael Faraday
37170 Chambray-Lès-Tours
France
Tel : 02 47 55 44 00
Fax : 02 47 55 44 03
www.SunriseMedical.fr

Sunrise Medical Srl
Via Riva 20, Montale
29100 Piacenza (PC)
Italy
Tel.: +39 0523-573111
Fax: +39 0523-570060
www.SunriseMedical.it

Sunrise Medical AG
Lückhalde 14
3074 Muri/Bern
Schweiz/Suisse/Svizzera
Fon +41 (0)31 958 3838
Fax +41 (0)31 958 3848
www.SunriseMedical.ch

Sunrise Medical AS
Dynamitveien 14B
1400 SKI
Norway
Telef: +47 (0) 66963800
Faks: +47 (0) 66963880
www.SunriseMedical.no

Sunrise Medical AB
Box 9232
400 95 Göteborg
Sverige
Tel: +46 (0)31 748 37 00
Fax: +46 (0)31 748 37 37
www.SunriseMedical.se

Sunrise Medical B.V.
Groningenhaven 18-20
3433 PE NIEUWEGEIN
The Netherlands
T: +31 (0)30 – 60 82 100
F: +31 (0)30 – 60 55 880
E: info@sunrisemedical.nl
www.SunriseMedical.nl

G2 A/S
Graham Bells Vej 21-23 A
8200 Arhus N
Denmark
Tel.: +45 87 41 31 00
Fax: +45 87 41 31 31
www.G2.dk

Sunrise Medical Poland Sp. z o.o.
ul. Elektronowa 6,
94-103 Łódź
Polska
Telefon: + 48 42 209 36 67
Fax: + 48 42 209 35 23
E-mail: pl@sunrisemedical.de
Sunrise-Medical.pl

SUNRISE MEDICAL

CE